V 483

AZIENDA PER LA MOBILITÀ NELL'AREA DI TARANTO S.p.A.

ESERCIZIO 2018

ORDINATIVO DI PAGAMENTO

N. 966

SOMMARIO USMILI

AZIENDA PER LA MOBILITA' NELL'AREA DI TARANTO S.p.A.

Sede legale ed amministrativa: 74100 TARANTO - Via C. Battisti, 657
Telefono 09973561 (5 linee urbane) - Fax 0997794247
Codice fiscale, Partita IVA e n° di iscrizione al Registro delle Imprese di Taranto 00146330733
Capita Sociale sottoscritto: € 5.497.272,00 - Capitale Sociale versato: € 8.381.881,75

ORDINATIVO DI PAGAMENTO

GESTIONE	ESERCIZIO	N. ORDINATIVO	DATA	COD.CASSA	COD.CASSA	IMPORTO ORDINATIVO
	2018	966	19/06/2018			6.365,56

IL CASSIERE
PAGHERA' LA SOMMA DEL PRESENTE ORDINATIVO
DI PAGAMENTO A FAVORE DI:

SEMERARO UTENSILI SRL

VIALE VALLE D'ITRIA S.C.

72014 CISTERNINO (BR)
Partita IVA: 01880950744 C.F. 01880950744

CC 13.07.0001;

DICONSI EURO: seimilatrecentosessantacinque e 56 / 100

PAGAMENTO: Bonifico

BANCA DI CREDITO COOPERATIVO D

IBAN: IT71D0860779170001000713727

CAUSALE DEL PAGAMENTO

Doc. n° 066/18 del 29/01/2018

2018/1408080

PAGAMENTO FATTURE N.

605/17 CIG Z3A212E0AE, 623/17 CIG ZE420E82AF, 624/17 CIG Z5A2103DEB, 632/17 CIG ZCE2171BCA, 017/18 CIG ZF9219AE7D, 023/18 CIG ZC921C6A5A, 024/18 CIG Z6821C69B3, 032/18 CIG ZBB21A7F49, 044/18 CIG Z9C21D2B24, 045/18 CIG Z3B21B180E

064/18 CIG Z0921E1AF4, 065/18 CIG Z7321E1B17, 066/18 CIG Z3221E1B38

IMPORTO LORDO	6.365,56
TOTALE RITENUTE	0,00
IMPORTO	6.365,56

		CASSA	CASSA
RISULTANZE DELLA GESTIONE DI CASSA	**IMPORTO LORDO**	6.365,56	
	PREVISIONE		
ESTREMI DELIBERA	**PROG. ORDINATIVI EMESSI**		
	DISPONIBILITA'		

VISTO CONTABILITA' | IL DIRIGENTE AMM.VO | IL DIRETTORE | IL PRESIDENTE

SOMMARIO UTENSILI

Riscossione
Agenzia Entrate

Dettagli richiesta effettuata ai sensi dell'art. 48-bis del D.P.R. 602/73

Identificativo Univoco Richiesta: 201800001408080
Identificativo Pagamento: 966
Importo: 6365,56 €

Codice Fiscale: 01880950744
Data Inserimento: 19/06/2018 - 10:21
Stato Richiesta: Soggetto non inadempiente

Codice Utente: TAALT0073

Denominazione ente Pubblica Amministrazione: AZIENDA PER LA MOBILITA' NELL'AREA DI TARANTO S.P.A.

Visto
19/6/2018

SEMERARO *utensili* srl

ATTREZZATURE PER OFFICINE - AUTO VEICOLI INDUSTRIALI - LAVAGGI - GOMMISTI

Via Valle d'Itria s.n. - 72014 CISTERNINO (BR)
Tel./Fax 080.4449776 Cell. 348.0165097 - 348.0165094
e-mail: info@semeraroutensili.it
P.Iva / Cod. Fisc. 01880950744 www.semeraroutensili.it

Spett.le

A.M.A.T. S.p.A.
VIA CESARE BATTISTI, 657
74121 - TARANTO

FATTURA	DATA DOCUMENTO	N. DOCUMENTO	CODICE CLIENTE	PARTITA IVA - CODICE FISCALE
Fattura	29/01/2018	066/18	852	00146330733

MODALITA' DI PAGAMENTO
Bonifico Bancario a 60 gg. D.f.

BANCA D' APPOGGIO
BCC di LOCOROTONDO - Ag. CISTERNINO IBAN: IT71D0860779170001000713727

IMPORTO

SCADENZE

Q.TA'	CODICE	DESCRIZIONE	PREZZO €	SCONTO	IMPORTO €
		rif. Vs. Prot.n°1785/UT Lavoro n°S31/2018 del 25/01/2018 - CIG: Z3221E1B38			
		rif. D.d.T. Del 23/01/2018 n. 081			
03		Innesti aria compressa 3/8"	1,50		4,50
01		Kit gonfiaggio con innesto rapido gigante, testina e valvola	48,00		48,00
		operazione soggetta allo split payment 17 ter DPR 633/72			
		Contributo ambientale conai assolto ove dovuto			

AMAT
Azienda per la mobilità nell'area di Taranto
Prot. n. 3179
19 FEB. 2018
AD Amministratore Delegato
DG Direttore Generale
DA Direttore Amministrativo
DT Direttore Tecnico
UAP Appalti / Contratti
UCM Commerciale / Marketing
UCB Contabilità Bilancio
UES Esercizio / Sosta
UIS Informatica / Statistica
UMT Manutenzione / Tecnica
URU Risorse Umane
UAS Affari Soc. PERS. SINISTRI
URG Ufficio Ragioneria
STQ Staff Qualità

RIC N. IVA 576
DATA DI REGISTR. 27.03.18

TOTALE MERCE	TRASPORTO	IMPONIBILE	TOTALE ESENTE	IVA 22%	SPESE BOLLO	TOTALE FATTURA
52,50		52,50		11,55		€ 64,05

SEMERARO utensili srl

Spett.le

ATTREZZATURE PER OFFICINE - AUTO VEICOLI INDUSTRIALI - LAVAGGI - GOMMISTI

Via Valle d'Itria s.n. - 72014 CISTERNINO (BR)
Tel./Fax 080.4449776 Cell. 348.0165097 - 348.0165094
e-mail: info@semeraroutensili.it
P.Iva / Cod. Fisc. 01880950744 www.semeraroutensili.it

A.M.A.T. S.p.A.
VIA CESARE BATTISTI, 657
74121 - TARANTO

FATTURA	DATA DOCUMENTO	N. DOCUMENTO	CODICE CLIENTE	PARTITA IVA - CODICE FISCALE
Fattura	29/01/2018	066/18	852	00146330733

MODALITA' DI PAGAMENTO: Bonifico Bancario a 60 gg. D.f.

BANCA D' APPOGGIO: BCC di LOCOROTONDO - Ag. CISTERNINO IBAN: IT71D0860779170001000713727

IMPORTO

SCADENZE

QTA'	CODICE	DESCRIZIONE	PREZZO €	SCONTO	IMPORTO €
		rif. Vs. Prot.n°1785/UT Lavoro n°S31/2018 del 25/01/2018 - CIG: Z3221E1B38			
		rif. D.d.T. Del 23/01/2018 n. 081			
03		Innesti aria compressa 3/8"	1,50		4,50
01		Kit gonfiaggio con innesto rapido gigante, testina e valvola	48,00		48,00
		operazione soggetta allo split payment 17 ter DPR 633/72			
		Contributo ambientale conai assolto ove dovuto			

AMAT Azienda per la mobilità nell'area di Taranto
Prot. n. 3179
19 FEB. 2018
Amministratore Delegato
Direttore Generale
Direttore Amministrativo
Direttore Tecnico
Appalti / Contratti
Commerciale / Marketing
Contabilità Bilancio
Esercizio / Sosta
Informatica / Statistica
Manutenzione / Tecnica
Risorse Umane
Affari Gen. Legale Giustizia
Ufficio Regionale
Staff Qualità

RIC IN IVA 576
DATA DI REGISTR. 27.03.18

TOTALE MERCE	TRASPORTO	IMPONIBILE	TOTALE ESENTE	IVA 22%	SPESE BOLLO	TOTALE FATTURA
52,50		52,50		11,55		€ 64,05

V I S T I

UFFICIO CONTRATTI E ACQUISTI
verifica condizione, ordine e contratto

Contr. Rep. n° del

Conv. n° del

Determ. A.D. n° del

Delib. C.A. n° del

Data scadenza pagamento

DATA	L'ADDETTO AL RISCONTRO

IL RESP. UNITA' CONTRATTI
per supervisione

DATA	FIRMA

UFFICIO PERSONALE
verifica visite di accertamento sanitario del personale

Data scadenza pagamento

DATA	FIRMA DEL RESPONSABILE

IL RESP. UNITA' PERSONALE
per supervisione

DATA	FIRMA

UFFICIO MAGAZZINO
verifica quantità, documenti e condizioni contrattuali

Contr. Rep. n. del

Delib. C.A. n. del

Delib. C.A. n. del

Delib. C.A. n. del

Data scadenza pagamento

DATA	FIRMA DEL RESPONSABILE

IL RESP. UNITA' TECNICA
per supervisione

DATA	FIRMA DEL RESPONSABILE

UFFICIO RAGIONERIA
verifica dati contabili

data scadenza pagamento indicata in fattura

data scadenza di pagamento presunta

DATA 27 MAR. 2018	FIRMA DEL RESPONSABILE

IL RESP. UNITA' CONTABILITA' E BILANCIO
per supervisione

DATA 19-06-2018	FIRMA

IL CAPO AREA INFORMATICA E STATISTICA
verifica dati tecnici

Data scadenza pagamento

DATA	FIRMA

UFFICIO TECNICO
verifica perfetta esecuzione lavori

Data scadenza pagamento PAGAMENTO 60 GG. D.F.F.M.

DATA 16 APR. 2018	FIRMA DEL RESPONSABILE

IL RESPONSABILE UNITA' TECNICA
per supervisione

DATA 16 APR. 2018	FIRMA DEL RESPONSABILE

UNITA' AA.GG. E PP.RR.
verifica conferimento incarico

Conferimento del ..... Prot.....

IL CAPO UNITA' AA.GG. E PP.RR.

DATA	FIRMA

NOTE:
SI ALLEGA D.D.T CONSEGNA UTENSILI

AmAt SpA
Azienda per la Mobilità nell'Area di Taranto

Prot. 1785/UT

Taranto lì 25.01.2018

Lavoro n. S31/2018

Spett.le
SEMERARO UTENSILI
Via Valle d'Itria s.n.
72014 Cisternino (BR)
Fax n. 080 4449776

OGGETTO: ORDINE PER LA FORNITURA UTENSILI DA LAVORO

CIG Z3221E1B38

In riferimento al preventivo n.025/18/G datato 24/01/2018, protocollato al nr. 1767 del 25/01/18, dell' importo di € 52,50 + IVA per **LA FORNITURA UTENSILI DA LAVORO**, si emette ordine per un importo di € 52,50 + IVA.

Si precisa che il pagamento sarà effettuato a 60 gg. dalla data di emissione della fattura, sulla quale dovrà essere riportato sia il numero di CIG che di ordine.

ME

PER ACCETTAZIONE

SEMERARO UTENSILI S.R.L.
Via Valle d'Itria, s.n. - Tel. e Fax 080.4449776
72014 CISTERNINO (BR)
C.F./P.IVA 00880950744

Il Direttore generale
Ing. Massimo Dicecca

Prot. 1785/UT Taranto lì **25.01.2018**

Lavoro n. S31/2018

Spett.le
SEMERARO UTENSILI
Via Valle d'Itria s.n.
72014 Cisternino (BR)
Fax n. 080 4449776

OGGETTO: ORDINE PER LA FORNITURA UTENSILI DA LAVORO

CIG Z3221E1B38

In riferimento al preventivo n.025/18/G datato 24/01/2018, protocollato al nr. 1767 del 25/01/18, dell' importo di € 52,50 + IVA per **LA FORNITURA UTENSILI DA LAVORO**, si emette ordine per un importo di € 52,50 + IVA.

Si precisa che il pagamento sarà effettuato a 60 gg. dalla data di emissione della fattura, sulla quale dovrà essere riportato sia il numero di CIG che di ordine.

ME

PER ACCETTAZIONE

Il Direttore generale
Ing. Massimo Dicecca

PPG. 1785

SEMERARO utensili srl

ATTREZZATURE PER OFFICINE - AUTO VEICOLI INDUSTRIALI - LAVAGGI - GOMMISTI

Via Valle d'Itria s.n. - 72014 CISTERNINO (BR)
Tel./Fax 080.4449776 Cell. 348.0165097 - 348.0165094
e-mail: info@semeraroutensili.it
P.Iva / Cod. Fisc. 01880950744 www.semeraroutensili.it

Spett.le
A.M.A.T. S.p.A.
Via Cesare Battisti, 657
74100 - Taranto

CISTERNINO li 24/01/2018

OGGETTO: PREVENTIVO N. 025u/18/G

come da Vs. gentile richiesta Vi sottoponiamo la ns. migliore offerta:

Qu.	Cod.	Descrizione	Prezzo	Sc.	IMPORTO
03		Innesti aria compressa 3/8"	1,50		4,50
01		Kit gonfiaggio con innesto rapido gigante, testina e valvola	48,00		48,00

Imponibile : 52,50
Totale iva : 11,55
TOTALE : 64,05

Cogliamo l'occasione per porgere cordiali saluti.

Prot. n. 1767
25 GEN. 2018

AD Amm.re Delegato ☐
CG Direttore Generale ☐
DA Direttore Amministrativo ☐
DT Direttore Tecnico ☐
UAP Appalti / Controlli ☐
UCM Commerciale / Marketing ☐
UCB Contabilità Bilancio ☐
UES Esercizio / Sosta ☐
UIS Informatica / Statistica ☐
UMT Manutenzione / Tecnica ☐
URU Risorse Umane ☐
UAC Affari Gen. PP.RR. SINISTRI ☐
RAG Ufficio Ragioneria ☐
SQ Qualità ☐

CEDENTE: Ditta, Denominazione, Domicilio o Residenza, Partita IVA

SEMERARO Utensili s.r.l.
Via Valle d'Itria s.n.
72014 CISTERNINO (BR)
Telefono / Fax 080.4449776
P.IVA / C.F.: 01880950744

DOCUMENTO DI TRASPORTO (D.d.t.)

D.PR. 472 del 14.08.1996 - D.PR. 696 del 21.12.1996

N. 11081 Data 23 01 2015

a mezzo: ☒ cedente ☐ cessionario ☐ vettore

CESSIONARIO: Ditta, Denominazione, Domicilio o Residenza
AVENT Spa
VIA CESARE BATTISTI 657
TARANTO

LUOGO DI DESTINAZIONE (se diverso dall'indirizzo del cessionario) E VARIAZIONI
Idem

CAUSALE DEL TRASPORTO
Vendita

V.S. ORDINE N. DATA ☐ in conto ☐ a saldo

QUANTITÀ	DESCRIZIONE DEI BENI (natura e qualità)	IMPORTO (a)
N. 03	MNES. ARIA COMPRESSA 3/8	1,50
N. 1	KIT GONFIAGGIO CON MANICO FRIZIO GIGANTE X 7 [illegible]	48,00
	E VALVOLA	

ASPETTO ESTERIORE DEI BENI	N. COLLI	PESO KG.	PORTO	TOTALE €
A Vista	01			

VETTORE: ditta, domicilio o residenza	DATA E ORA DEL RITIRO	FIRME

Consegna o Inizio trasporto a mezzo ☒ cedente ☐ cessionario

DATA 23 01 15 ORA 02:50

FIRMA DEL CONDUCENTE

ANNOTAZIONI - VARIAZIONI

NUMERO PROGRESSIVO (1)

FIRMA DEL CESSIONARIO

AMAT

AREA TECNICA – GRIGLIA DI CONTROLLO DOCUMENTAZIONE BUS A2: S31

SEZIONE 1 SEMERARO S31/18 FORNITURA UTENSILI

AUTORIZZAZIONE Protocollo e data

COMMESSA Nr.

DOCUMENTAZIONE:	Presente in commessa	Tipo Originale Copia	Protocollo	data		Allegato Copia gialla
1. Bolla di avaria officina						
2. D.D.T. emesso da AMAT di trasferimento bus a sede del riparatore						
3. *"Richiesta di preventivo"* (punto "I" della procedura)						
4. Preventivo inviato dal soggetto esterno (punto "III" della procedura)	V	C	1767	25.01.18		SI'
5. *"Ordine di esecuzione dei lavori"* (punto V della procedura)	V	O	1785	25.01.18		SI
6. D.D.T. emesso dal riparatore di consegna bus	V	C	81	23.01.18		SI'
7. D.D.T. emesso dal riparatore di consegna RICAMBI						
8. *"Verbale di collaudo"*, redatto e sottoscritto con le modalità descritte al punto VI della procedura						
9. *"Verbale di verifica dei requisiti contrattuali"* (in caso di montaggio o fornitura di MOTORE REVISIONATO)						
10. Altri documenti:						

Controllo eseguito da:	firma	Data	Note:
		16 APR. 2018	

SEZIONE 2

VERIFICA FATTURAZIONE	Nr. fattura: 66	Data fattura: 29/1/18	Importo: 52,50€ + IVA

NOTE:

Capo Unità Tecnica:	firma	Data
		16 APR. 2018

CEDENTE: Ditta, Dipendenza, Domicilio o Residenza, Partita IVA

SEMERARO Utensili s.r.l.
Via Valle d'Itria s.n.
72014 CISTERNINO (BR)
Telefono / Fax 080.4449776
P.IVA / C.F.: 01880950744

DOCUMENTO DI TRASPORTO (D.d.t.)

D.P.R. 472 del 14.08.1996 - D.P.R. 696 del 21.12.1996

N. N. 081 Data 23 01 2018

a mezzo: ☒ cedente ☐ cessionario ☐ vettore

CESSIONARIO: Ditta, Dipendenza, Domicilio o Residenza

AMAT SpA
VIA CESARE BATTISTI, 657
TARANTO

LUOGO DI DESTINAZIONE (se diverso dall'indirizzo del cessionario) E VARIAZIONI

IDEM

CAUSALE DEL TRASPORTO: VENDITA

VS. ORDINE N.

DATA

☐ in conto
☐ a saldo

QUANTITÀ	DESCRIZIONE DEI BENI (natura e qualità)	IMPORTO (1)
N. 03	INNESTI ARIA COMPRESSA 3/8"	
N. 01	KIT GONFIAGGIO CON INNESTO RAPIDO GIGANTE E TESTINA	

ASPETTO ESTERIORE DEI BENI	N. COLLI	PESO KG.	PORTO	TOTALE €
A VISTA	01			

VETTORE: ditta, domicilio o residenza	DATA E ORA DEL RITIRO		FIRME

Consegna o inizio trasporto a mezzo ☒ cedente ☐ cessionario

DATA	ORA	FIRMA DEL CONDUCENTE
23 01 18	08:00	

ANNOTAZIONI - VARIAZIONI	NUMERO PROGRESSIVO (2)	FIRMA DEL CESSIONARIO

1687CD33 (a)

(1) Solo in caso di utilizzo in sostituzione della certificazione fiscale - (2) Ai sensi dell'art. 3, comma 2, del D.P.R. 441/97.

ATTENZIONE:

I fogli di questo bollettario sono in carta chimica autoricalcante.
Per non produrre involontarie trascrizioni, si prega di compilare le dichiarazioni sottostanti «a foglio singolo» e non a ricalco.

DICHIARAZIONI

ai sensi dell'art. 39 della Legge 298/1974, dell'art. 1 del D.M. 13.4.79 e della Legge 132/1987

A) TRASPORTO DI COSE IN CONTO PROPRIO
PER UN PESO COMPLESSIVO A PIENO CARICO SUPERIORE A KG. 3.500

Il sottoscritto, titolare di licenza all'autotrasporto di cose in conto proprio n. _____, dichiara che le seguenti cose sono (*):

- ❑ di sua proprietà;
- ❑ da esso prodotte o vendute;
- ❑ prese in comodato;
- ❑ prese in locazione;
- ❑ da esso elaborate, trasformate, riparate o simili;
- ❑ tenute in deposito in relazione al contratto di deposito o ad un contratto di mandato ad acquistare o a vendere;

Firma leggibile del titolare
(o del suo legale rappresentante)

_____

B) TRASPORTO OCCASIONALE DI COSE IN CONTO PROPRIO
PER UN PESO COMPLESSIVO A PIENO CARICO SUPERIORE A KG. 3.500

Il sottoscritto, titolare di licenza all'autotrasporto di cose in conto proprio n. _____,

dichiara che le seguenti cose sono (*):

❑ di sua proprietà; ❑ prese in comodato; ❑ prese in locazione;

e costituiscono trasporto occasionale per le seguenti esigenze _____

_____

_____

_____

Firma leggibile del titolare
(o del suo legale rappresentante)

_____

(*) Dichiarare l'ipotesi o le ipotesi che ricorrono.

N.B - dichiarazione B) va fatta anche nel caso che il trasporto, oltre che essere occasionale, comprende cose che rientrano fra quelle previste nella licenza e va quindi aggiunta a quella di cui alla lettera A).

Oggetto: DDT 81 del 23/01/18
Mittente: Marianna Ettorre <unitamanutenzioni@amat.ta.it>
Data: 19/09/2018 16:18
A: "segreteria@semerarooronzo.it" <segreteria@semerarooronzo.it>, info@semeraroutensili.it

in merito al DDT da voi emesso come in oggetto

vi prego di indicarci a quale lavoro fa riferimento (quale preventivo ed ordine),

in attesa di riscontro

distinti saluti

--

AMAT S.p.A.
Azienda per la Mobilità nell'Area di Taranto

Ing. Marianna Ettorre
Capo Unità Tecnica
Via Cesare Battisti, 657 – Taranto
Cel. 3484916730
unitamanutenzioni@amat.ta.it
www.amat.ta.it

SEMERARO utensili srl

ATTREZZATURE PER OFFICINE - AUTO VEICOLI INDUSTRIALI - LAVAGGI - GOMMISTI

Via Valle d'Itria s.n. - 72014 CISTERNINO (BR)
Tel./Fax 080.4449776 Cell. 348.0165097 - 348.0165094
e-mail: info@semeraroutensili.it
P.Iva / Cod. Fisc. 01880950744 www.semeraroutensili.it

Spett.le

A.M.A.T. S.p.A.
VIA CESARE BATTISTI, 657
74121 - TARANTO

FATTURA	DATA DOCUMENTO	N. DOCUMENTO	CODICE CLIENTE	PARTITA IVA - CODICE FISCALE
Fattura	11/12/2017	605/17	852	00146330733

MODALITA' DI PAGAMENTO
Bonifico Bancario a 60 gg. D.f.

BANCA D' APPOGGIO
BCC di LOCOROTONDO - Ag. CISTERNINO IBAN: IT71D0860779170001000713727

IMPORTO

SCADENZE

Q.TA'	CODICE	DESCRIZIONE	PREZZO €	SCONTO	IMPORTO €
		rif. Vs. Prot.n°20686/UT Lavoro n°S231/2017 del 06/12/2017 - CIG: Z3A212E0AE			
	**	Riparazione sollevatore a 4 colonne mobili RAV262 serie n°10185486			
		lavori eseguiti:			
	-	intervento di ripristino funzionamento, manutenzione ordinaria con lubrificazione ed ingrassaggio			
	-	verifica del corretto funzionamento dei finecorsa sup.e inf.			
	-	registro cavetti (camma)			
100	km	chilometraggio	0,50		50,00
01		manodopera	180,00		180,00
		operazione soggetta allo split payment 17 ter DPR 633/72			
		Contributo ambientale conai assolto ove dovuto			

AMAT
Azienda per la mobilità nell'area di Taranto
Prot. n. 21724
Data 27 DIC. 2017
AD Amministratore Delegato ☐
DG Direttore Generale ☐
DA Direttore Amministrativo ☐
DT Direttore Tecnico ☐
UAP Appalti / Contratti ☐
UCM Commerciale / Marketing ☐
UCB Contabilità Bilancio ☐
UES Esercizio / Sosta ☐
UIS Informatica / Statistica ☐
UMT Manutenzione / Tecnica ☐
URU Risorse Umane ☐
UAG Affari Gen. PP.RR. SINISTRI ☐
RAG Ufficio Ragioneria ☐
STQ Staff Qualità ☐
☐

Prot. 1091
del 31/12/2017

TOTALE MERCE	TRASPORTO	IMPONIBILE	TOTALE ESENTE	IVA 22%	SPESE BOLLO	TOTALE FATTURA
230,00		230,00		50,60		€ 280,60

SEMERARO utensili srl

ATTREZZATURE PER OFFICINE - AUTO VEICOLI INDUSTRIALI - LAVAGGI - GOMMISTI

Via Valle d'Itria s.n. - 72014 CISTERNINO (BR)
Tel./Fax 080.4449776 Cell. 348.0165097 - 348.0165094
e-mail: info@semeraroutensili.it
P.Iva / Cod. Fisc. 01880950744 www.semeraroutensili.it

Spett.le

A.M.A.T. S.p.A.
VIA CESARE BATTISTI, 657
74121 - TARANTO

FATTURA	DATA DOCUMENTO	N. DOCUMENTO	CODICE CLIENTE	PARTITA IVA - CODICE FISCALE
Fattura	11/12/2017	605/17	852	00146330733

MODALITA' DI PAGAMENTO: Bonifico Bancario a 60 gg. D.f.

BANCA D' APPOGGIO: BCC di LOCOROTONDO - Ag. CISTERNINO IBAN: IT71D0860779170001000713727

IMPORTO

SCADENZE

Q.TA'	CODICE	DESCRIZIONE	PREZZO €	SCONTO	IMPORTO €
		rif. Vs. Prot.n°20686/UT Lavoro n°S231/2017 del 06/12/2017 - CIG: Z3A212E0AE			
	**	Riparazione sollevatore a 4 colonne mobili RAV262 serie n°10185486			
		lavori eseguiti:			
	-	intervento di ripristino funzionamento, manutenzione ordinaria con lubrificazione ed ingrassaggio			
	-	verifica del corretto funzionamento dei finecorsa sup.e inf.			
	-	registro cavetti (camma)			
100	km	chilometraggio	0,50		50,00
01		manodopera	180,00		180,00
		operazione soggetta allo split payment 17 ter DPR 633/72			
		Contributo ambientale conai assolto ove dovuto			

AMAT Amministrazione Immobiliare nell'area di Taranto
Prot. n. 21724
27 DIC. 2017
Amministratore Delegato
Direttore Generale
Direttore Amministrativo
Direttore Tecnico
Appalti / Contratti
Commerciale / Marketing
Contabilità Bilancio
Esercizio / Sosta
Informatica / Statistica
Manutenzione / Tecnica
Risorse Umane
Affari Gen. PP.RR. SINISTRI
Ufficio Ragioneria
Staff Qualità

Prot. 2091 31/12/2017

TOTALE MERCE	TRASPORTO	IMPONIBILE	TOTALE ESENTE	IVA 22%	SPESE BOLLO	TOTALE FATTURA
230,00		230,00		50,60		€ 280,60

V I S T I

UFFICIO CONTRATTI E ACQUISTI
verifica condizione, ordine e contratto

Contr. Rep. n° del

Conv. n° del

Determ. A.D. n° del

Delib. C.A. n° del

Data scadenza pagamento

DATA	L'ADDETTO AL RISCONTRO

IL RESP. UNITA' CONTRATTI
per supervisione

DATA	FIRMA

UFFICIO RAGIONERIA
verifica dati contabili

data scadenza pagamento indicata in fattura

data scadenza di pagamento presunta

DATA 09 GEN. 2018	FIRMA DEL RESPONSABILE

IL RESP. UNITA' CONTABILITA' E BILANCIO
per supervisione

DATA 19-06-2018	FIRMA

IL CAPO AREA INFORMATICA E STATISTICA
verifica dati tecnici

Data scadenza pagamento

DATA	FIRMA

UNITA' AA.GG. E PP.RR.
verifica conferimento incarico

Conferimento del ..... Prot.....

IL CAPO UNITA' AA.GG. E PP.RR.

DATA	FIRMA

UFFICIO PERSONALE
verifica visite di accertamento sanitario del personale

Data scadenza pagamento

DATA	FIRMA DEL RESPONSABILE

IL RESP. UNITA' PERSONALE
per supervisione

DATA	FIRMA

UFFICIO MAGAZZINO
verifica quantità, documenti e condizioni contrattuali

Contr. Rep. n. del

Delib. C.A. n. del

Delib. C.A. n. del

Delib. C.A. n. del

Data scadenza pagamento

DATA	FIRMA DEL RESPONSABILE

IL RESP. UNITA' TECNICA
per supervisione

DATA	FIRMA DEL RESPONSABILE

UFFICIO TECNICO
verifica perfetta esecuzione lavori

Data scadenza pagamento **PAGAMENTO 60 GG. D.F.F.M.**

DATA 19 GEN. 2018	FIRMA DEL RESPONSABILE

IL RESPONSABILE UNITA' TECNICA
per supervisione

DATA 19 GEN. 2018	FIRMA DEL RESPONSABILE

NOTE:

AMAT S.p.A.
Azienda per la Mobilità nell'Area di Taranto

AREA TECNICA – GRIGLIA DI CONTROLLO DOCUMENTAZIONE ~~BUS AZ~~: SEMERARO

SEZIONE 1

AUTORIZZAZIONE Protocollo e data: S231/17

COMMESSA Nr.: RIP. SOL. 4 COL. MOBILI

DOCUMENTAZIONE:	Presente in commessa	Tipo Originale Copia	Protocollo	data		Allegato Copia gialla
1. **Bolla di avaria** officina						
2. **D.D.T.** emesso da AMAT di trasferimento bus a sede del riparatore						
3. ***"Richiesta di preventivo"*** (punto "I" della procedura)						
4. Preventivo inviato dal soggetto esterno (punto "III" della procedura)	SI	C	20679	6.12.17		SI
5. ***"Ordine di esecuzione dei lavori"*** (punto V della procedura)	SI	O	20686	6.12.17		SI
6. **D.D.T.** emesso dal riparatore di consegna bus						
7. **D.D.T.** emesso dal riparatore di consegna RICAMBI						
8. ***"Verbale di collaudo"***, redatto e sottoscritto con le modalità descritte al punto VI della procedura						
9. *"Verbale di verifica dei requisiti contrattuali"* (in caso di montaggio o fornitura di MOTORE REVISIONATO)						
10. Altri documenti: RAPPORTO DI LAVORO	SI	O		02.12.17		SI

Controllo eseguito da:	firma	Data	Note:
	[signature]	19 GEN. 2018	

SEZIONE 2

VERIFICA FATTURAZIONE	Nr. fattura: 605	Data fattura: 11.12.17	Importo: 230.00

NOTE:
SOLLEVATORE 4 COLONNE MOBILE RAV 262 n° 10185486

Capo Unità Tecnica:	firma	Data
	[signature]	19 GEN. 2018

AMAT SPA
Azienda per la Mobilità nell'Area di Taranto

Prot. 20686/UT

Taranto li 06.12.2017

Lavoro n. S231/2017

Spett.le
SEMERARO UTENSILI
Via Valle d'Itria s.n.
72014 Cisternino (BR)
Fax n. 080 4449776

OGGETTO: ORDINE PER LA RIPARAZIONE SOLLEVATORE A 4 COLONNE MOBILI RAV 262 – ORDINE A CONSUNTIVO

CIG Z3A212E0AE

In riferimento al preventivo n.188u/17/G datato 05/12/2017, protocollato al nr. 20679 del 06/12/17, dell' importo di € 230,00 + IVA per **LA RIPARAZIONE SOLLEVATORE A 4 COLONNE MOBILI RAV 262 serie n. 10185486**, intervento richiesto con urgenza a causa dell'assiduo utilizzo del sollevatore in officina, si emette ordine per un importo di € 230,00 + IVA.

Si precisa che il pagamento sarà effettuato a 60 gg. dalla data di emissione della fattura, sulla quale dovrà essere riportato sia il numero di CIG che di ordine.

ME

PER ACCETTAZIONE

SEMERARO UTENSILI S.R.L.
Via Valle d'Itria, s.n. - Tel./Fax 080.4449776
72014 CISTERNINO (BR)
C.F./P.IVA: 01190950744

Il Direttore generale
Ing. Massimo Dicecca

Prot. 20686/UT Taranto lì **06.12.2017**

Lavoro n. S231/2017

Spett.le
SEMERARO UTENSILI
Via Valle d'Itria s.n.
72014 Cisternino (BR)
Fax n. 080 4449776

OGGETTO: ORDINE PER LA RIPARAZIONE SOLLEVATORE A 4 COLONNE MOBILI RAV 262 – ORDINE A CONSUNTIVO

CIG Z3A212E0AE

In riferimento al preventivo n.188u/17/G datato 05/12/2017, protocollato al nr. 20679 del 06/12/17, dell' importo di € 230,00 + IVA per **LA RIPARAZIONE SOLLEVATORE A 4 COLONNE MOBILI RAV 262 serie n. 10185486,** intervento richiesto con urgenza a causa dell'assiduo utilizzo del sollevatore in officina, si emette ordine per un importo di € 230,00 + IVA.

Si precisa che il pagamento sarà effettuato a 60 gg. dalla data di emissione della fattura, sulla quale dovrà essere riportato sia il numero di CIG che di ordine.

ME

PER ACCETTAZIONE

Il Direttore generale
Ing. Massimo Dicecca

SEMERARO UTENSILI S.R.L
Via Valle d'Italia, s.n. - Tel./Fax 080.4449716
72014 CISTERNINO (BR)
C.F./P.IVA: 01880950741

ORDINE DI LAVORO n. _____

data 02/12/2017

Cliente AMAT TARANTO

VIA C. BATTISTI

Tipo di intervento richiesto RIPARAZIONE SOLLEVATORE A 4 COLONNE MOBILI RAV 262 S.N 101856,80

Intervento richiesto il _____ ore _____

ESECUZIONE DEL LAVORO

MATERIALI IMPIEGATI

- INGRASSAGGIO E LUBRIFICAZIONE COLONNE

N. ore _____ a € _____

N. ore _____ a € _____

N. ore _____ a € _____

Importo € _____

V° L'ESECUTORE

V° IL COMMITTENTE

EDITRO E 5663 A

2

SEMERARO utensili srl

ATTREZZATURE PER OFFICINE - AUTO VEICOLI INDUSTRIALI - LAVAGGI - GOMMISTI

Via Valle d'Itria s.n. - 72014 CISTERNINO (BR)
Tel./Fax 080.4449776 Cell. 348.0165097 - 348.0165094
e-mail: info@semeraroutensili.it
P.Iva / Cod. Fisc. 01880950744 www.semeraroutensili.it

Spett.le
A.M.A.T. S.p.A.
Via C. Battisti, 657
74121 - TARANTO

CISTERNINO ,li 05/12/2017

OGGETTO: RIPARAZIONE SOLLEVATORE A 4 COLONNE MOBILI RAV 262 serie n°10185486 N. 188u/17/G

Come da Vs. gentile richiesta Vi sottoponiamo la ns. migliore offerta:

QTA	Articolo	DESCRIZIONE	PREZZO UNIT.	SC. %	IMPORTO
		lavori eseguiti:			
	-	intervento di ripristino funzionamento, manutenzione ordinaria con lubrificazione e ingrassaggio			
	-	verifica del corretto funzionamento dei finecorsa sup.e inf.			
	-	registro cavetti (camma)			
100	km	chilometraggio	0,50		50,00
01		manodopera	180,00		180,00

Imponibile : 230,00
Totale iva : 50,60
TOTALE : 280,60

Cogliamo l'occasione per porgere cordiali saluti.

SEMERARO UTENSILI S.R.L.
Via Valle d'Itria, s.n. - Tel./Fax 080.4449776
72014 CISTERNINO (BR)
C.F./P.IVA 01880950744

AMAT
Azienda per la mobilità nell'area di Taranto
Prot. n. 26679
06 DIC. 2017
Ufficio
- AD Amministratore Delegato ☐
- DG Direttore Generale ☐
- DA Direttore Amministrativo ☐
- DT Direttore Tecnico ☐
- UAP Appalti / Contratti ☐
- UCM Commerciale / Marketing ☐
- UCB Contabilità Bilancio ☐
- UES Esercizio / Sosta ☐
- UIS Informatica / Statistica ☐
- UMT Manutenzione / Tecnica ☐
- URU Risorse Umane ☐
- UAG Affari Gen. PP.RR. SINDACALI ☐
- RAG Ufficio Ragioneria ☐
- STQ Staff Qualità ☐
- ☐

SEMERARO utensili srl

ATTREZZATURE PER OFFICINE - AUTO VEICOLI INDUSTRIALI - LAVAGGI - GOMMISTI

Via Valle d'Itria s.n. - 72014 CISTERNINO (BR)
Tel./Fax 080.4449776 Cell. 348.0165097 - 348.0165094
e-mail: info@semeraroutensili.it
P.Iva / Cod. Fisc. 01880950744 www.semeraroutensili.it

Spett.le

A.M.A.T. S.p.A.
VIA CESARE BATTISTI, 657
74121 - TARANTO

FATTURA	DATA DOCUMENTO	N. DOCUMENTO	CODICE CLIENTE	PARTITA IVA - CODICE FISCALE
Fattura	20/12/2017	623/17	852	00146330733

MODALITA' DI PAGAMENTO: Bonifico Bancario a 60 gg. D.f.

BANCA D' APPOGGIO: BCC di LOCOROTONDO - Ag. CISTERNINO IBAN: IT71D0860779170001000713727

IMPORTO

SCADENZE

Q.TA'	CODICE	DESCRIZIONE	PREZZO €	SCONTO	IMPORTO €
		rif. Vs. Prot.n°19735/UT Lavoro n°S218/2017 del 22/11/2017 - CIG: ZE420E82AF			
		rif. D.d.T. Del 01/12/2017 n. 686			
01	313.018	Att. Rotazione motore Cursor 8	275,00	30	192,50
		rif. D.d.T. Del 15/12/2017 n. 719			
01		Attrezzo compressione x rilievo sporgenza canne cilindri	150,00		150,00
01		Attrezzo x ritegno volano motore	110,00		110,00
01	99360264	Attrezzo smontaggio-rimontaggio valvole motore	230,00	30	161,00
01	99360334	Attrezzo compressione rilievo sporgenza canne cilindri	280,00	20	224,00
01	99360335	Piattello compressione canne cilindri	156,00	20	124,80
01	99360351	Attrezzo ritegno volano motore	195,00	30	136,50
01	99360500	Attrezzo sollevamento albero motore	500,00	40	300,00
01	99395215	Calibro	460,00	50	230,00
		operazione soggetta allo split payment 17 ter DPR 633/72			
		Contributo ambientale conai assolto ove dovuto			

AMAT Azienda per la mobilità nell'area di Taranto
Prot. n. 156
del 03 GEN. 2018
AD Amministratore Delegato ☐
DG Direttore Generale ☐
DA Direttore Amministrativo ☐
DT Direttore Tecnico ☐
UAP Appalti / Contratti ☐
UCM Commerciale / Marketing ☐
UCB Contabilità e Bilancio ☐
UES Esercizio / Sosta ☐
UIS Informatica / Statistica ☐
UMT Manutenzione / Tecnica ☐
URU Risorse Umane ☐
UAG Affari Gen. PP.RR. SINISTRI ☐
RAG Ufficio Ragioneria ☐
STQ Staff Qualità ☐
_____ ☐

TOTALE MERCE	TRASPORTO	IMPONIBILE	TOTALE ESENTE	IVA 22%	SPESE BOLLO	TOTALE FATTURA
1.628,80		1.628,80		358,34		€ 1.987,14

PROT. 20 DEL 18/01/2018
FTRV. 15360 DEL 31/12/2017

SEMERARO utensili srl

ATTREZZATURE PER OFFICINE - AUTO VEICOLI INDUSTRIALI - LAVAGGI - GOMMISTI

Via Valle d'Itria s.n. - 72014 CISTERNINO (BR)
Tel./Fax 080.4449776 Cell. 348.0165097 - 348.0165094
e-mail: info@semeraroutensili.it
P.Iva / Cod. Fisc. 01880950744 www.semeraroutensili.it

Spett.le

A.M.A.T. S.p.A.
VIA CESARE BATTISTI, 657
74121 - TARANTO

FATTURA	DATA DOCUMENTO	N. DOCUMENTO	CODICE CLIENTE	PARTITA IVA - CODICE FISCALE
Fattura	20/12/2017	623/17	852	00146330733

MODALITA' DI PAGAMENTO: Bonifico Bancario a 60 gg. D.f.

BANCA D' APPOGGIO: BCC di LOCOROTONDO - Ag. CISTERNINO IBAN: IT71D0860779170001000713727

IMPORTO

SCADENZE

Q.TA'	CODICE	DESCRIZIONE	PREZZO €	SCONTO	IMPORTO €
		rif. Vs. Prot.n°19735/UT Lavoro n°S218/2017 del 22/11/2017 - CIG: ZE420E82AF			
		rif. D.d.T. Del 01/12/2017 n. 686			
01	313.018	Att. Rotazione motore Cursor 8	275,00	30	192,50
		rif. D.d.T. Del 15/12/2017 n. 719			
01		Attrezzo compressione x rilievo sporgenza canne cilindri	150,00		150,00
01		Attrezzo x ritegno volano motore	110,00		110,00
01	99360264	Attrezzo smontaggio-rimontaggio valvole motore	230,00	30	161,00
01	99360334	Attrezzo compressione rilievo sporgenza canne cilindri	280,00	20	224,00
01	99360335	Piattello compressione canne cilindri	156,00	20	124,80
01	99360351	Attrezzo ritegno volano motore	195,00	30	136,50
01	99360500	Attrezzo sollevamento albero motore	500,00	40	300,00
01	99395215	Calibro	460,00	50	230,00
		operazione soggetta allo split payment 17 ter DPR 633/72			
		Contributo ambientale conai assolto ove dovuto			

A.M.A.T. Azienda per la mobilità nell'area di Taranto
Prot. n. 156
03 GEN. 2018
Amministratore Delegato
Direttore Generale
Direttore Amministrativo
Direttore Tecnico
Appalti / Contratti
Commerciale / Marketing
Contabilità Bilancio
Personale / Soci
Informatica / Statistica
Manutenzione / Tecnica
Risorse Umane
Affari Gen. PP.RR. SINISTRI
Ufficio Ragioneria
Staff Qualità

TOTALE MERCE	TRASPORTO	IMPONIBILE	TOTALE ESENTE	IVA 22%	SPESE BOLLO	TOTALE FATTURA
1.628,80		1.628,80		358,34		€ 1.987,14

PROT. 20 DEL 18/01/2018

FTRV. 15360 DEL 31/12/2017

V I S T I

UFFICIO CONTRATTI E ACQUISTI
verifica condizione, ordine e contratto

Contr. Rep. n° del

Conv. n° del

Determ. A.D. n° del

Delib. C.A. n° del

Data scadenza pagamento

DATA	L'ADDETTO AL RISCONTRO

IL RESP. UNITA' CONTRATTI
per supervisione

DATA	FIRMA

UFFICIO RAGIONERIA
verifica dati contabili

data scadenza pagamento indicata in fattura

data scadenza di pagamento presunta

DATA 18 OTT. 2018	FIRMA DEL RESPONSABILE

IL RESP. UNITA' CONTABILITA' E BILANCIO
per supervisione

DATA 19-06-2018	FIRMA

IL CAPO AREA INFORMATICA E STATISTICA
verifica dati tecnici

Data scadenza pagamento

DATA	FIRMA

UNITA' AA.GG. E PP.RR.
verifica conferimento incarico

Conferimento del ..... Prot.....

IL CAPO UNITA' AA.GG. E PP.RR.

DATA	FIRMA

UFFICIO PERSONALE
verifica visite di accertamento sanitario del personale

Data scadenza pagamento

DATA	FIRMA DEL RESPONSABILE

IL RESP. UNITA' PERSONALE
per supervisione

DATA	FIRMA

UFFICIO MAGAZZINO
verifica quantità, documenti e condizioni contrattuali

Contr. Rep. n. del

Delib. C.A. n. del

Delib. C.A. n. del

Delib. C.A. n. del

Data scadenza pagamento

DATA	FIRMA DEL RESPONSABILE

IL RESP. UNITA' TECNICA
per supervisione

DATA	FIRMA DEL RESPONSABILE

UFFICIO TECNICO
verifica perfetta esecuzione lavori

Data scadenza pagamento PAGAMENTO 60 GG. D.F.F.M.

DATA 24 GEN. 2018	FIRMA DEL RESPONSABILE

IL RESPONSABILE UNITA' TECNICA
per supervisione

DATA 24 GEN. 2018	FIRMA DEL RESPONSABILE

NOTE:

AMAT S.p.A.
Azienda per la Mobilità nell'Area di Taranto

AREA TECNICA – GRIGLIA DI CONTROLLO DOCUMENTAZIONE BUS AZ: SEMERARO

SEZIONE 1 LAVORO N° S 218/17 DEL 22-11-17 FORNITURA UTENSILI DA LAVORO

AUTORIZZAZIONE Protocollo e data

COMMESSA Nr. CURSOR 8

DOCUMENTAZIONE:	Presente in commessa	Tipo Originale Copia	Protocollo	data		Allegato Copia gialla
1. **Bolla di avaria officina**						
2. **D.D.T.** emesso da AMAT di trasferimento bus a sede del riparatore						
3. ***"Richiesta di preventivo"*** (punto "I" della procedura)						
4. Preventivo inviato dal soggetto esterno (punto "III" della procedura)	SI	C	19637	21.11.17		SI
5. ***"Ordine di ~~esecuzione~~ dei Lavori"*** (punto V della procedura)	SI	O	19735	22.11.17		SI
6. **D.D.T.** emesso dal riparatore di consegna ~~bus~~ RICAMBI SECONDA CONSEGNA	SI	O	719	15.12.17		SI
7. **D.D.T.** emesso dal riparatore di consegna RICAMBI	SI	O	686	1.12.17		SI
8. ***"Verbale di collaudo"***, redatto e sottoscritto con le modalità descritte al punto VI della procedura						
9. *"Verbale di verifica dei requisiti contrattuali"* (in caso di montaggio o fornitura di MOTORE REVISIONATO)						
10. Altri documenti:						

Controllo eseguito da:	firma	Data	Note:
	[signature]	24 GEN. 2018	

SEZIONE 2

VERIFICA FATTURAZIONE	**Nr. fattura:** 623	**Data fattura:** 20.12.17	**Importo:** 1.628,80

NOTE:

Capo Unità Tecnica:	firma	Data
	[signature]	24 GEN. 2018

Prot. 19735/UT Taranto lì **22.11.2017**

Lavoro n. S218/2017

Spett.le
SEMERARO UTENSILI
Via Valle d'Itria s.n.
72014 Cisternino (BR)
Fax n. 080 4449776

OGGETTO: ORDINE PER LA FORNITURA UTENSILI DA LAVORO.

CIG ZE420E82AF

In riferimento al preventivo n.178/17/G datato 20/11/2017, protocollato al nr. 19637 del 21/11/17,dell' importo di € 1.628,80 + IVA per **LA FORNITURA UTENSILI DA LAVORO**, si emette ordine per un importo di € 1.628,80 + IVA.

Si precisa cheil pagamento sarà effettuato a 60 gg. dalla data di emissione della fatturasulla quale dovrà essere riportato sia il numero di CIG che di ordine.

ME

PER ACCETTAZIONE

Il Direttore generale
Ing. Massimo Dicecca

CEDENTE: Ditta, Dipendenza, Domicilio o Residenza, Partita IVA

SEMFRAPO [illegible] S.R.L.
Via [illegible] S.n.
72014 CISTERNINO (BR)
Telefono / Fax 080.4449776
P.IVA / C.F.: 01880950744

DOCUMENTO DI TRASPORTO (D.d.t.)

D.P.R. 472 del 14.08.1996 - D.P.R. 696 del 21.12.1996

N. 686 Data 01/12/2017

a mezzo: ☒ cedente ☐ cessionario ☐ vettore

CESSIONARIO: Ditta, Dipendenza, Domicilio o Residenza

ATCAT SpA
VIA CESARE BATTISTI, 657
TARANTO

LUOGO DI DESTINAZIONE (se diverso dall'indirizzo del cessionario) E VARIAZIONI

IDEM

Prot. n° 19735/UT - CIG: ZE420E82AF

CAUSALE DEL TRASPORTO: VENDITA

VS. ORDINE N. Lavoro n° 5218/2017 DATA 22/11/2017

☐ in conto ☐ a saldo

QUANTITÀ	DESCRIZIONE DEI BENI (natura e qualità)	IMPORTO (1)
N.01	Cod. 313.018 ATT. ROTAZIONE MOTORE CURSOR 8	

ASPETTO ESTERIORE DEI BENI	N. COLLI	PESO KG.	PORTO	TOTALE €
BUSTA	01			

VETTORE: ditta, domicilio o residenza	DATA E ORA DEL RITIRO		FIRME

Consegna o inizio trasporto a mezzo ☒ cedente ☐ cessionario

DATA 02/12/17 ORA 08:30 FIRMA DEL CONDUCENTE

ANNOTAZIONI - VARIAZIONI

NUMERO PROGRESSIVO (2)

FIRMA DEL CESSIONARIO

(1) Solo in caso di utilizzo in sostituzione della certificazione fiscale - (2) Ai sensi dell'art. 3, comma 2, del D.P.R. 441/97.

1687CD33 (a)

SCHIRINZANO Giuseppe & c.
Via Alberto Sordi 5
72014 CISTERNINO (BR)
Telefono / Fax 080.4442776
P.IVA / C.F.: 01880950744

ATTENZIONE:

I fogli di questo bollettario sono in carta chimica autoricalcante.
Per non produrre involontarie trascrizioni, si prega di compilare le dichiarazioni sottostanti «a foglio singolo» e non a ricalco.

DICHIARAZIONI

ai sensi dell'art. 39 della Legge 298/1974, dell'art. 1 del D.M. 13.4.79 e della Legge 132/1987

A) TRASPORTO DI COSE IN CONTO PROPRIO PER UN PESO COMPLESSIVO A PIENO CARICO SUPERIORE A KG. 3.500

Il sottoscritto, titolare di licenza all'autotrasporto di cose in conto proprio n._____, dichiara che le seguenti cose sono (*):

- ❑ di sua proprietà;
- ❑ da esso prodotte o vendute;
- ❑ prese in comodato;
- ❑ prese in locazione;
- ❑ da esso elaborate, trasformate, riparate o simili;
- ❑ tenute in deposito in relazione al contratto di deposito o ad un contratto di mandato ad acquistare o a vendere;

Firma leggibile del titolare
(o del suo legale rappresentante)

_____

B) TRASPORTO OCCASIONALE DI COSE IN CONTO PROPRIO PER UN PESO COMPLESSIVO A PIENO CARICO SUPERIORE A KG. 3.500

Il sottoscritto, titolare di licenza all'autotrasporto di cose in conto proprio n. _____,

dichiara che le seguenti cose sono (*):

❑ di sua proprietà; ❑ prese in comodato; ❑ prese in locazione;

e costituiscono trasporto occasionale per le seguenti esigenze _____

_____

_____

_____

Firma leggibile del titolare
(o del suo legale rappresentante)

_____

(*) Dichiarare l'ipotesi o le ipotesi che ricorrono.

N.B - dichiarazione B) va fatta anche nel caso che il trasporto, oltre che essere occasionale, comprende cose che rientrano fra quelle previste nella licenza e va quindi aggiunta a quella di cui alla lettera A).

CEDENTE: Ditta, Dipendenza, Domicilio o Residenza, Partita IVA

SEMERARO Utensili S.R.L.
Via Valle d'Itria s.n.
72014 CISTERNINO (BR)
Telefono / Fax 080.4449776
P.IVA / C.F.: 01880950744

DOCUMENTO DI TRASPORTO (D.d.t.)

D.P.R. 472 del 14.08.1996 - D.P.R. 696 del 21.12.1996

N. 719 Data 15/12/2017

a mezzo: ☒ cedente ☐ cessionario ☐ vettore

CESSIONARIO: Ditta, Dipendenza, Domicilio o Residenza

ALCAT SpA
VIA C. BATTISTI, 657
TARANTO

LUOGO DI DESTINAZIONE (se diverso dall'indirizzo del cessionario) E VARIAZIONI

IDEM

Prot. n° 19735/UT - CIG: ZE420E82AF

CAUSALE DEL TRASPORTO: VENDITA

VS. ORDINE N. / DATA: Lavoro n° 5218/2017 22/11/2017

☐ in conto ☐ a saldo

QUANTITÀ	DESCRIZIONE DEI BENI (natura e qualità)	IMPORTO (1)
N. 01	ATTREZZO COMPRESSIONE X RILIEVO SPORGENZA CANNE CILINDRI	
N. 01	ATTREZZO X RITEGNO VOLANO MOTORE	
N. 01	Cod. 99360264 ATTREZZO SMONTAGGIO-RIMONTAGGIO VALVOLE MOTORE	
N. 01	" 99360334 ATTREZZO COMPRESS. RILIEVO SPORG. CANNE CILINDRI	
N. 01	" 99360335 PIATTELLO COMPRESSIONE CANNE CILINDRI	
N. 01	" 99360351 ATTREZZO RITEGNO VOLANO MOTORE	
N. 01	" 99360500 ATTREZZO SOLLEVAMENTO ALBERO MOTORE	
N. 01	" 99395215 CALIBRO	

ASPETTO ESTERIORE DEI BENI	N. COLLI	PESO KG.	PORTO	TOTALE €
CARTONI	02			

VETTORE: ditta, domicilio o residenza	DATA E ORA DEL RITIRO		FIRME

Consegna o inizio trasporto a mezzo ☒ cedente ☐ cessionario — DATA: 18/12/17 — ORA: 09:20 — FIRMA DEL CONDUCENTE: Semeraro

ANNOTAZIONI - VARIAZIONI — NUMERO PROGRESSIVO (2) — FIRMA DEL CESSIONARIO

(1) Solo in caso di utilizzo in sostituzione della certificazione fiscale - (2) Ai sensi dell'art. 3, comma 2, del D.P.R. 441/97.

1687CD33 (a)

Via Valle d'Itria s.n.
72014 CISTERNINO (BR)
Telefono / Fax 080 4445776
P.IVA / C.F. 01829090740

ATTENZIONE:

I fogli di questo bollettario sono in carta chimica autoricalcante.
Per non produrre involontarie trascrizioni, si prega di compilare le dichiarazioni sottostanti «a foglio singolo» e non a ricalco.

DICHIARAZIONI

ai sensi dell'art. 39 della Legge 298/1974, dell'art. 1 del D.M. 13.4.79 e della Legge 132/1987

A) TRASPORTO DI COSE IN CONTO PROPRIO PER UN PESO COMPLESSIVO A PIENO CARICO SUPERIORE A KG. 3.500

Il sottoscritto, titolare di licenza all'autotrasporto di cose in conto proprio n._____,
dichiara che le seguenti cose sono (*):

- ❑ di sua proprietà;
- ❑ da esso prodotte o vendute;
- ❑ prese in comodato;
- ❑ prese in locazione;
- ❑ da esso elaborate, trasformate, riparate o simili;
- ❑ tenute in deposito in relazione al contratto di deposito o ad un contratto di mandato ad acquistare o a vendere;

Firma leggibile del titolare
(o del suo legale rappresentante)

_____

B) TRASPORTO OCCASIONALE DI COSE IN CONTO PROPRIO PER UN PESO COMPLESSIVO A PIENO CARICO SUPERIORE A KG. 3.500

Il sottoscritto, titolare di licenza all'autotrasporto di cose in conto proprio n. _____,

dichiara che le seguenti cose sono (*):

❑ di sua proprietà; ❑ prese in comodato; ❑ prese in locazione;

e costituiscono trasporto occasionale per le seguenti esigenze _____

_____

_____

_____

Firma leggibile del titolare
(o del suo legale rappresentante)

_____

(*) Dichiarare l'ipotesi o le ipotesi che ricorrono.

N.B - dichiarazione B) va fatta anche nel caso che il trasporto, oltre che essere occasionale, comprende cose che rientrano fra quelle previste nella licenza e va quindi aggiunta a quella di cui alla lettera A).

19735

SEMERARO utensili srl

ATTREZZATURE PER OFFICINE - AUTO VEICOLI INDUSTRIALI - LAVAGGI - GOMMISTI

Via Valle d'Itria s.n. - 72014 CISTERNINO (BR)
Tel./Fax 080.4449776 Cell. 348.0165097 - 348.0165094
e-mail: info@semeraroutensili.it
P.Iva / Cod. Fisc. 01880950744 www.semeraroutensili.it

Spett.le
A.M.A.T. S.p.A.
Via C. Battisti, 657
74121 - TARANTO

CISTERNINO ,li 20/11/2017

OGGETTO: OFFERTA N. 178u/17/G

Come da Vs. gentile richiesta Vi sottoponiamo la ns. migliore offerta:

01	313.018	Attrezzo rotazione motore Cursor 8	275,00	30	192,50
01		Attrezzo compressione per rilievo sporgenza canne cilindri	150,00		150,00
01		Attrezzo per ritegno volano motore	110,00		110,00
01	99360264	Attrezzo smontaggio-rimontaggio valvole motore	230,00	30	161,00
01	99360334	Attrezzo compressione rilievo sporgenza canne cilindri	280,00	20	224,00
01	99360335	Piattello compressione canne cilindri	156,00	20	124,80
01	99360351	Attrezzo ritegno volano motore	195,00	30	136,50
01	99360500	Attrezzo sollevamento albero motore	500,00	40	300,00
01	99395215	Calibro	460,00	50	230,00

Imponibile : 1.628,80
Totale iva : 358,34
TOTALE : 1.987,14

Cogliamo l'occasione per porgere cordiali saluti.

AMAT
Azienda per la mobilità nell'area di Taranto
Prot. n. 19637
del 21 NOV. 2017

AD	Amm.re Delegato	☐
DG	Direttore Generale	☐
DA	Direttore Amministrativo	☐
DT	Direttore Tecnico	☐
UAP	Appalti / Contratti	☐
UCM	Commerciale / Marketing	☐
UCB	Contabilità Bilancio	☐
UES	Esercizio / Sosta	☐
UIS	Informatica / Statistica	☐
UMT	Manutenzione / Tecnica	☐
URU	Risorse Umane	☐
UAS	Affari Ceil. PP.RR. SINISTRI	☐
RAG	Ufficio Ragioneria	☐
STQ	Staff Qualità	☐
		☐

SEMERARO UTENSILI S.R.L.
Via Valle d'Itria, s.n. - Tel. e Fax 080.4449776
72014 CISTERNINO (BR)
C.F./P.IVA 01880950744

SEMERARO utensili srl

ATTREZZATURE PER OFFICINE - AUTO VEICOLI INDUSTRIALI - LAVAGGI - GOMMISTI

Via Valle d'Itria s.n. - 72014 CISTERNINO (BR)
Tel./Fax 080.4449776 Cell. 348.0165097 - 348.0165094
e-mail: info@semeraroutensili.it
P.Iva / Cod. Fisc. 01880950744 www.semeraroutensili.it

Spett.le

A.M.A.T. S.p.A.
VIA CESARE BATTISTI, 657
74121 - TARANTO

FATTURA	DATA DOCUMENTO	N. DOCUMENTO	CODICE CLIENTE	PARTITA IVA - CODICE FISCALE
Fattura	20/12/2017	624/17	852	00146330733

MODALITA' DI PAGAMENTO
Bonifico Bancario a 60 gg. D.f.

BANCA D' APPOGGIO
BCC di LOCOROTONDO - Ag. CISTERNINO IBAN: IT71D0860779170001000713727

IMPORTO

SCADENZE

Q.TA'	CODICE	DESCRIZIONE	PREZZO €	SCONTO	IMPORTO €
		rif. Vs. Prot.n°20095/UT Lavoro n°S222/2017 del 28/11/2017 - CIG: Z5A2103DEB			
		rif. D.d.T. Del 24/11/2017 n. 671			
02	920 AN/50	Prolunga 1/2"	11,00		22,00
03	920 AN/125	Prolunga 1/2"	15,50		46,50
03	920 AN/250	Prolunga 1/2"	22,30		66,90
03	920 AN/375	Prolunga 1/2"	30,00		90,00
		operazione soggetta allo split payment 17 ter DPR 633/72			
		Contributo ambientale conai assolto ove dovuto			

AMAT
Azienda per la mobilità nell'area di Taranto
Prot. n. 157
del 03 GEN. 2018
AD Amm.re Delegato ☐
DG Direttore Generale ☐
DA Direttore Amministrativo ☐
DT Direttore Tecnico ☐
UAP Appalti / Contratti ☐
UCM Commerciale / Marketing ☐
UCS Contabilità Bilancio ☐
UES Esercizio / Sosta ☐
UIS Informatica / Statistica ☐
UMT Manutenzione / Tecnica ☐
URU Risorse Umane ☐
UAG Affari Gen. PP.RR. SINISTRI ☐
URG Ufficio Ragioneria ☐
UFQ Staff Qualità ☐
☐

TOTALE MERCE	TRASPORTO	IMPONIBILE	TOTALE ESENTE	IVA 22%	SPESE BOLLO	TOTALE FATTURA
225,40		225,40		49,59		€ 274,99

PROT. 18 DEL 18/01/2018
FTRV. 15358 DEL 31/12/2017

SEMERARO *utensili* srl

ATTREZZATURE PER OFFICINE - AUTO VEICOLI INDUSTRIALI - LAVAGGI - GOMMISTI

Via Valle d'Itria s.n. - 72014 CISTERNINO (BR)
Tel./Fax 080.4449776 Cell. 348.0165097 - 348.0165094
e-mail: info@semeraroutensili.it
P.Iva / Cod. Fisc. 01880950744 www.semeraroutensili.it

Spett.le

A.M.A.T. S.p.A.
VIA CESARE BATTISTI, 657
74121 - TARANTO

FATTURA	DATA DOCUMENTO	N. DOCUMENTO	CODICE CLIENTE	PARTITA IVA - CODICE FISCALE
Fattura	20/12/2017	624/17	852	00146330733

MODALITA' DI PAGAMENTO: Bonifico Bancario a 60 gg. D.f.

BANCA D' APPOGGIO: BCC di LOCOROTONDO - Ag. CISTERNINO IBAN: IT71D0860779170001000713727

IMPORTO

SCADENZE

QTA	CODICE	DESCRIZIONE	PREZZO €	SCONTO	IMPORTO €
		rif. Vs. Prot.n°20095/UT Lavoro n°S222/2017 del 28/11/2017 - CIG: Z5A2103DEB			
		rif. D.d.T. Del 24/11/2017 n. 671			
02	920 AN/50	Prolunga 1/2"	11,00		22,00
03	920 AN/125	Prolunga 1/2"	15,50		46,50
03	920 AN/250	Prolunga 1/2"	22,30		66,90
03	920 AN/375	Prolunga 1/2"	30,00		90,00
		operazione soggetta allo split payment 17 ter DPR 633/72			
		Contributo ambientale conai assolto ove dovuto			

AMAT
Azienda per la mobilità nell'area di Taranto
Prot. n. 157
03 GEN. 2018
Amm.re Delegato
Direttore Generale
Direttore Amministrativo
Direttore Tecnico
Appalti / Contratti
Commerciale / Marketing
Contabilità Bilancio
Esercizio / Sosta
Informatica / Statistica
Manutenzione / Tecnica
Risorse Umane
Affari Gen. PERS. SINISTRI
Ufficio Ragioneria
Staff Qualità

TOTALE MERCE	TRASPORTO	IMPONIBILE	TOTALE ESENTE	IVA 22%	SPESE BOLLO	TOTALE FATTURA
225,40		225,40		49,59		€ 274,99

PROT. 18 DEL 18/01/2018

FTRV. 15358 DEL 31/12/2017

V I S T I

UFFICIO CONTRATTI E ACQUISTI
verifica condizione, ordine e contratto

Contr. Rep. n° del

Conv. n° del

Determ. A.D. n° del

Delib. C.A. n° del

Data scadenza pagamento

DATA	L'ADDETTO AL RISCONTRO

IL RESP. UNITA' CONTRATTI
per supervisione

DATA	FIRMA

UFFICIO RAGIONERIA
verifica dati contabili

data scadenza pagamento indicata in fattura

data scadenza di pagamento presunta

DATA 18 OTT. 2018	FIRMA DEL RESPONSABILE

IL RESP. UNITA' CONTABILITA' E BILANCIO
per supervisione

DATA 19-06-2018	FIRMA

IL CAPO AREA INFORMATICA E STATISTICA
verifica dati tecnici

Data scadenza pagamento

DATA	FIRMA

UNITA' AA.GG. E PP.RR.
verifica conferimento incarico

Conferimento del ..... Prot.....

IL CAPO UNITA' AA.GG. E PP.RR.

DATA	FIRMA

UFFICIO PERSONALE
verifica visite di accertamento sanitario del personale

Data scadenza pagamento

DATA	FIRMA DEL RESPONSABILE

IL RESP. UNITA' PERSONALE
per supervisione

DATA	FIRMA

UFFICIO MAGAZZINO
verifica quantità, documenti e condizioni contrattuali

Contr. Rep. n. del

Delib. C.A. n. del

Delib. C.A. n. del

Delib. C.A. n. del

Data scadenza pagamento

DATA	FIRMA DEL RESPONSABILE

IL RESP. UNITA' TECNICA
per supervisione

DATA	FIRMA DEL RESPONSABILE

UFFICIO TECNICO
verifica perfetta esecuzione lavori

Data scadenza pagamento PAGAMENTO 60 GG. D.F.F.M.

DATA 24 GEN. 2018	FIRMA DEL RESPONSABILE

IL RESPONSABILE UNITA' TECNICA
per supervisione

DATA 24 GEN. 2018	FIRMA DEL RESPONSABILE

NOTE:

AMAT S.p.A.
Azienda per la Mobilità nell'Area di Taranto

AREA TECNICA – GRIGLIA DI CONTROLLO DOCUMENTAZIONE BUS AZ: SEMERARO

SEZIONE 1 LAVORO S222/2017 DEL 28-11-17 FORNITURA PROLUNGHE

AUTORIZZAZIONE Protocollo e data | COMMESSA Nr.

DOCUMENTAZIONE:	Presente in commessa	Tipo Originale Copia	Protocollo	data		Allegato Copia gialla
1. **Bolla di avaria** officina						
2. **D.D.T.** emesso da AMAT di trasferimento bus a sede del riparatore						
3. ***"Richiesta di preventivo"*** (punto "I" della procedura)						
4. Preventivo inviato dal soggetto esterno (punto "III" della procedura)	SI	C	20083	28.11.17		SI
5. ***"Ordine di ~~esecuzione dei lavori~~ FORNITURA DIEN."*** (punto V della procedura)	SI	O	20095	28.11.17		SI
6. **D.D.T.** emesso dal riparatore di consegna bus						
7. **D.D.T.** emesso dal riparatore di consegna RICAMBI	SI	O	671	24.11.17		SI
8. ***"Verbale di collaudo"***, redatto e sottoscritto con le modalità descritte al punto VI della procedura						
9. *"Verbale di verifica dei requisiti contrattuali"* (in caso di montaggio o fornitura di MOTORE REVISIONATO)						
10. Altri documenti:						

Controllo eseguito da:	firma	Data	Note:
	[signature]	24 GEN. 2018	

SEZIONE 2

VERIFICA FATTURAZIONE	Nr. fattura: 624	Data fattura: 20.12.17	Importo: 225,40

NOTE:

Capo Unità Tecnica:	firma	Data
	[signature]	24 GEN. 2018

Prot. 20095/UT Taranto lì **28.11.2017**

Lavoro n. S222/2017

Spett.le
SEMERARO UTENSILI
Via Valle d'Itria s.n.
72014 Cisternino (BR)
Fax n. 080 4449776

OGGETTO: ORDINE PER LA FORNITURA UTENSILI DA LAVORO.

CIG Z5A2103DEB

In riferimento al preventivo n.180/17/G datato 27/11/2017, protocollato al nr. 20083 del 28/11/17, dell' importo di € 225,40 + IVA per **LA FORNITURA UTENSILI DA LAVORO**, utensili richiesti con urgenza per alcune lavorazioni da effettuarsi in officina, si emette ordine per un importo di € 225,40 + IVA.

Si precisa cheil pagamento sarà effettuato a 60 gg. dalla data di emissione della fatturasulla quale dovrà essere riportato sia il numero di CIG che di ordine.

ME

PER ACCETTAZIONE

Il Direttore generale
Ing. Massimo Dicecca

Prot. 20095

SEMERARO utensili srl

ATTREZZATURE PER OFFICINE - AUTO VEICOLI INDUSTRIALI - LAVAGGI - GOMMISTI

Via Valle d'Itria s.n. - 72014 CISTERNINO (BR)
Tel./Fax 080.4449776 Cell. 348.0165097 - 348.0165094
e-mail: info@semeraroutensili.it
P.Iva / Cod. Fisc. 01880950744 www.semeraroutensili.it

Spett.le
A.M.A.T. S.p.A.
Via C. Battisti, 657
74121 - TARANTO

CISTERNINO ,li 27/11/2017

OGGETTO: OFFERTA N. 180u/17/G

Come da Vs. gentile richiesta Vi sottoponiamo la ns. migliore offerta:

02	920 AN/50	Prolunga 1/2"	11,00		22,00
03	920 AN/125	Prolunga 1/2"	15,50		46,50
03	920 AN/250	Prolunga 1/2"	22,30		66,90
03	920 AN/375	Prolunga 1/2"	30,00		90,00

Imponibile : 225,40
Totale iva : 49,59
TOTALE : 274,99

Cogliamo l'occasione per porgere cordiali saluti.

SEMERARO UTENSILI S.R.L.
Via Valle d'Itria s.n. - Cell 080.4449776
72014 CISTERNINO (BR)
C.F./P.I. 01880950744

AMAT
Azienda per la mobilità nell'area di Taranto
Prot. n. 20083
del 28 NOV 2017
AD Amm.re Delegato ☐
DG Direttore Generale ☐
DA Direttore Amministrativo ☐
DT Direttore Tecnico ☐
UAP Appalti / Contratti ☐
UCM Commerciale / Marketing ☐
UCB Contabilità Bilancio ☐
UES Esercizio / Sosta ☐
UIS Informatica / Statistica ☐
UMT Manutenzione / Tecnica ☐
URU Risorse Umane ☐
UAG Affari Gen. PP.RR. SINISTRI ☐
URG Ufficio Ragioneria ☐
SQ Staff Qualità ☐
☐

CEDENTE: Ditta, Dipendenza, Domicilio o Residenza, Partita IVA

SEMERARO UtensIII S.R.L.
Via Valle d'Itria s.n.
72014 CISTERNINO (BR)
Telefono / Fax 080 44[illegible]
P.IVA / C.F.: 01[illegible]744

DOCUMENTO DI TRASPORTO (D.d.t.)

D.P.R. 472 del 14.08.1996 - D.P.R. 696 del 21.12.1996

N. 1671 Data 24/11/2017

a mezzo: ☒ cedente ☐ cessionario ☐ vettore

CESSIONARIO: Ditta, Dipendenza, Domicilio o Residenza

AMAT SpA
VIA CESARE BATTISTI, 657
TARANTO

LUOGO DI DESTINAZIONE (se diverso dall'indirizzo del cessionario) E VARIAZIONI

IDEM

CAUSALE DEL TRASPORTO

VENDITA

VS. ORDINE N. DATA

☐ in conto
☐ a saldo

QUANTITÀ	DESCRIZIONE DEI BENI (natura e qualità)	IMPORTO (1)
N.02	Cod. 920 AN/50 PROLUNGA 1/2"	
N.03	" 920 AN/125 " "	
N.03	" 920 AN/250 " "	
N.03	" 920 AN/375 " "	

ASPETTO ESTERIORE DEI BENI	N. COLLI	PESO KG.	PORTO	TOTALE €
A VISTA	01			

VETTORE: ditta, domicilio o residenza	DATA E ORA DEL RITIRO		FIRME

Consegna o inizio trasporto a mezzo ☒ cedente ☐ cessionario	DATA	ORA	FIRMA DEL CONDUCENTE
	24/11/17	15:30	Semerano

ANNOTAZIONI - VARIAZIONI	NUMERO PROGRESSIVO (2)	FIRMA DEL CESSIONARIO

1687CD33 (a)

(1) Solo in caso di utilizzo in sostituzione della certificazione fiscale - (2) Ai sensi dell'art. 3, comma 2, del D.P.R. 441/97.

ATTENZIONE:

I fogli di questo bollettario sono in carta chimica autoricalcante.
Per non produrre involontarie trascrizioni, si prega di compilare le dichiarazioni sottostanti «a foglio singolo» e non a ricalco.

DICHIARAZIONI

ai sensi dell'art. 39 della Legge 298/1974, dell'art. 1 del D.M. 13.4.79 e della Legge 132/1987

A) TRASPORTO DI COSE IN CONTO PROPRIO PER UN PESO COMPLESSIVO A PIENO CARICO SUPERIORE A KG. 3.500

Il sottoscritto, titolare di licenza all'autotrasporto di cose in conto proprio n._____, dichiara che le seguenti cose sono (*):

- ❑ di sua proprietà;
- ❑ da esso prodotte o vendute;
- ❑ prese in comodato;
- ❑ prese in locazione;
- ❑ da esso elaborate, trasformate, riparate o simili;
- ❑ tenute in deposito in relazione al contratto di deposito o ad un contratto di mandato ad acquistare o a vendere;

Firma leggibile del titolare
(o del suo legale rappresentante)

_____

B) TRASPORTO OCCASIONALE DI COSE IN CONTO PROPRIO PER UN PESO COMPLESSIVO A PIENO CARICO SUPERIORE A KG. 3.500

Il sottoscritto, titolare di licenza all'autotrasporto di cose in conto proprio n. _____,

dichiara che le seguenti cose sono (*):

❑ di sua proprietà; ❑ prese in comodato; ❑ prese in locazione;

e costituiscono trasporto occasionale per le seguenti esigenze _____

_____

_____

_____

Firma leggibile del titolare
(o del suo legale rappresentante)

_____

(*) Dichiarare l'ipotesi o le ipotesi che ricorrono.

N.B - dichiarazione B) va fatta anche nel caso che il trasporto, oltre che essere occasionale, comprende cose che rientrano fra quelle previste nella licenza e va quindi aggiunta a quella di cui alla lettera A).

SEMERARO utensili srl

ATTREZZATURE PER OFFICINE - AUTO VEICOLI INDUSTRIALI - LAVAGGI - GOMMISTI

Via Valle d'Itria s.n. - 72014 CISTERNINO (BR)
Tel./Fax 080.4449776 Cell. 348.0165097 - 348.0165094
e-mail: info@semeraroutensili.it
P.Iva / Cod. Fisc. 01880950744 www.semeraroutensili.it

Spett.le

A.M.A.T. S.p.A.
VIA CESARE BATTISTI, 657
74121 - TARANTO

FATTURA	DATA DOCUMENTO	N. DOCUMENTO	CODICE CLIENTE	PARTITA IVA - CODICE FISCALE
Fattura	20/12/2017	632/17	852	00146330733

MODALITA' DI PAGAMENTO
Bonifico Bancario a 60 gg. D.f.

BANCA D' APPOGGIO
BCC di LOCOROTONDO - Ag. CISTERNINO IBAN: IT71D0860779170001000713727

IMPORTO

SCADENZE

Q.TA'	CODICE	DESCRIZIONE	PREZZO €	SCONTO	IMPORTO €
		rif. Vs. Prot.n°21534/UT Lavoro n°S240/2017 del 20/12/2017 - CIG: ZCE2171BCA			
		rif. D.d.T. Del 19/12/2017 n. 722			
	**	Installazione su idropulitrice in data 19/12/2017 presso Vs. sede di Taranto:			
01		tubo A.P. 5/16" antimacchia raccordato con manicotto bar 400 mt.15	140,00	20	112,00
100	km	chilometraggio	0,50		50,00
01		manodopera	180,00		180,00
		operazione soggetta allo split payment 17 ter DPR 633/72			
		Contributo ambientale conai assolto ove dovuto			

Azienda per la mobilità nell'area di Taranto
Prot. n. 160
del 03 GEN. 2018
AD Amm.ne Delegato
DG Direttore Generale
DA Direttore Amministrativo
DT Direttore Tecnico
UAP Appalti / Contratti
UCM Commerciale / Marketing
UCB Controllo Bilancio
UES Esercizio / Stazio
UIS Informatica / Statistica
UMT Manutenzione / Tecnico
UMU Mobilità Urbana
UAG Affari Gen. PERSONALE
UAG Ufficio Ragioneria
UTG Staff Qualità

TOTALE MERCE	TRASPORTO	IMPONIBILE	TOTALE ESENTE	IVA 22%	SPESE BOLLO	TOTALE FATTURA
342,00		342,00		75,24		€ 417,24

Prot. 19 DEL 18/01/2018
FTRV. 15359 DEL 31/12/2017

SEMERARO utensili srl

ATTREZZATURE PER OFFICINE - AUTO VEICOLI INDUSTRIALI - LAVAGGI - GOMMISTI

Via Valle d'Itria s.n. - 72014 CISTERNINO (BR)
Tel./Fax 080.4449776 Cell. 348.0165097 - 348.0165094
e-mail: info@semeraroutensili.it
P.Iva / Cod. Fisc. 01880950744 **www.semeraroutensili.it**

Spett.le

A.M.A.T. S.p.A.
VIA CESARE BATTISTI, 657
74121 - TARANTO

FATTURA	DATA DOCUMENTO	N. DOCUMENTO	CODICE CLIENTE	PARTITA IVA - CODICE FISCALE
Fattura	20/12/2017	632/17	852	00146330733

MODALITA' DI PAGAMENTO: Bonifico Bancario a 60 gg. D.f.

BANCA D' APPOGGIO: BCC di LOCOROTONDO - Ag. CISTERNINO IBAN: IT71D0860779170001000713727

IMPORTO

SCADENZE

QTA'	CODICE	DESCRIZIONE	PREZZO €	SCONTO	IMPORTO €
		rif. Vs. Prot.n°21534/UT Lavoro n°S240/2017 del 20/12/2017 - CIG: ZCE2171BCA			
		rif. D.d.T. Del 19/12/2017 n. 722			
	**	Installazione su idropulitrice in data 19/12/2017 presso Vs. sede di Taranto:			
01		tubo A.P. 5/16" antimacchia raccordato con manicotto bar 400 mt.15	140,00	20	112,00
100	km	chilometraggio	0,50		50,00
01		manodopera	180,00		180,00
		operazione soggetta allo split payment 17 ter DPR 633/72			
		Contributo ambientale conai assolto ove dovuto			

Prot. n. 160
03 GEN. 2018

TOTALE MERCE	TRASPORTO	IMPONIBILE	TOTALE ESENTE	IVA 22%	SPESE BOLLO	TOTALE FATTURA
342,00		342,00		75,24		€ 417,24

Prot. 19 DEL 18/01/2018

FTRV. 15359 DEL 31/12/2017

V I S T I

UFFICIO CONTRATTI E ACQUISTI
verifica condizione, ordine e contratto

Contr. Rep. n° del

Conv. n° del

Determ. A.D. n° del

Delib. C.A. n° del

Data scadenza pagamento

DATA	L'ADDETTO AL RISCONTRO

IL RESP. UNITA' CONTRATTI
per supervisione

DATA	FIRMA

UFFICIO RAGIONERIA
verifica dati contabili

data scadenza pagamento indicata in fattura

data scadenza di pagamento presunta

DATA 18 OTT. 2018	FIRMA DEL RESPONSABILE

IL RESP. UNITA' CONTABILITA' E BILANCIO
per supervisione

DATA 19-06-2018	FIRMA

IL CAPO AREA INFORMATICA E STATISTICA
verifica dati tecnici

Data scadenza pagamento

DATA	FIRMA

UNITA' AA.GG. E PP.RR.
verifica conferimento incarico

Conferimento del ..... Prot.....

IL CAPO UNITA' AA.GG. E PP.RR.

DATA	FIRMA

UFFICIO PERSONALE
verifica visite di accertamento sanitario del personale

Data scadenza pagamento

DATA	FIRMA DEL RESPONSABILE

IL RESP. UNITA' PERSONALE
per supervisione

DATA	FIRMA

UFFICIO MAGAZZINO
verifica quantità, documenti e condizioni contrattuali

Contr. Rep. n. del

Delib. C.A. n. del

Delib. C.A. n. del

Delib. C.A. n. del

Data scadenza pagamento

DATA	FIRMA DEL RESPONSABILE

IL RESP. UNITA' TECNICA
per supervisione

DATA	FIRMA DEL RESPONSABILE

UFFICIO TECNICO
verifica perfetta esecuzione lavori

Data scadenza pagamento **PAGAMENTO 60 GG. D.F.F.M.**

DATA 24 GEN. 2018	FIRMA DEL RESPONSABILE

IL RESPONSABILE UNITA' TECNICA
per supervisione

DATA 24 GEN. 2018	FIRMA DEL RESPONSABILE

NOTE:

AMAT S.p.A.
Azienda per la Mobilità nell'Area di Taranto

AREA TECNICA – GRIGLIA DI CONTROLLO DOCUMENTAZIONE BUS AZ: SEMERARO

SEZIONE 1 LAVORO N° S260/17 DEL 20.12.17 FORNITURA TUBO PER LAVAPULITRICE

AUTORIZZAZIONE Protocollo e data

COMMESSA Nr.

DOCUMENTAZIONE:	Presente in commessa	Tipo Originale Copia	Protocollo	data		Allegato Copia gialla
1. **Bolla di avaria** officina						
2. **D.D.T.** emesso da AMAT di trasferimento bus a sede del riparatore						
3. ***"Richiesta di preventivo"*** (punto "I" della procedura)						
4. Preventivo inviato dal soggetto esterno (punto "III" della procedura)	SI	C	21520	20.12.17		SI
5. ***"Ordine di ~~esecuzione~~ ~~dei lavori~~"*** (punto V della procedura)	SI	O	21534	20.12.17		SI
6. **D.D.T.** emesso dal riparatore di consegna bus						
7. **D.D.T.** emesso dal riparatore di consegna RICAMBI	SI	O	DDT n. 722	19.12.17		SI
8. ***"Verbale di collaudo"***, redatto e sottoscritto con le modalità descritte al punto VI della procedura						
9. *"Verbale di verifica dei requisiti contrattuali"* (in caso di montaggio o fornitura di MOTORE REVISIONATO)						
10. Altri documenti:						

Controllo eseguito da:	firma	Data 24 GEN. 2018	Note:

SEZIONE 2

VERIFICA FATTURAZIONE	**Nr. fattura:** 632	**Data fattura:** 20.12.17	**Importo:** 342.00

NOTE:
ORDINE A CONSUNTIVO

Capo Unità Tecnica:	firma	Data 24 GEN. 2018

CEDENTE: Ditta, Dipendenza, Domicilio o Residenza, Partita IVA

SEMERARO Utensili S.R.L.
Via Valle d'Itria s.n.
72014 CISTERNINO (BR)
Telefono / Fax 080.4449776
P.IVA / C.F.: 01880950744

DOCUMENTO DI TRASPORTO (D.d.t.)

D.P.R. 472 del 14.08.1996 - D.P.R. 696 del 21.12.1996

N. 722 Data 19/12/2017

a mezzo: ☒ cedente ☐ cessionario ☐ vettore

CESSIONARIO: Ditta, Dipendenza, Domicilio o Residenza

AITAT SpA
VIA CESARE BATTISTI, 657
TARANTO

LUOGO DI DESTINAZIONE (se diverso dall'indirizzo del cessionario) E VARIAZIONI

IDEM

CAUSALE DEL TRASPORTO

C/RIPARAZIONE IDROPULITRICE

VS. ORDINE N. DATA

☐ in conto
☐ a saldo

QUANTITÀ	DESCRIZIONE DEI BENI (natura e qualità)	IMPORTO (1)
N. 01	TUBO A.P. RACCORDATO CON MANICOTTO 400 BAR	

ASPETTO ESTERIORE DEI BENI	N. COLLI	PESO KG.	PORTO	TOTALE €
A VISTA	01			

VETTORE: ditta, domicilio o residenza	DATA E ORA DEL RITIRO		FIRME

Consegna o inizio trasporto a mezzo ☒ cedente ☐ cessionario

DATA 19/12/17 ORA 09:00

FIRMA DEL CONDUCENTE Semeraro Donato

ANNOTAZIONI - VARIAZIONI

NUMERO PROGRESSIVO (2)

FIRMA DEL CESSIONARIO

1687CD33 (a)

(1) Solo in caso di utilizzo in sostituzione della certificazione fiscale - (2) Ai sensi dell'art. 3, comma 2, del D.P.R. 441/97.

Via Valle d'Itria s.n.
72014 OSTERNINO (BR)
Telefono / Fax 080.4847775
P.IVA / C.F. 01880950744

ATTENZIONE:

I fogli di questo bollettario sono in carta chimica autoricalcante.
Per non produrre involontarie trascrizioni, si prega di compilare le dichiarazioni sottostanti «a foglio singolo» e non a ricalco.

DICHIARAZIONI

ai sensi dell'art. 39 della Legge 298/1974, dell'art. 1 del D.M. 13.4.79 e della Legge 132/1987

A) TRASPORTO DI COSE IN CONTO PROPRIO PER UN PESO COMPLESSIVO A PIENO CARICO SUPERIORE A KG. 3.500

Il sottoscritto, titolare di licenza all'autotrasporto di cose in conto proprio n._____, dichiara che le seguenti cose sono (*):

- ❑ di sua proprietà;
- ❑ da esso prodotte o vendute;
- ❑ prese in comodato;
- ❑ prese in locazione;
- ❑ da esso elaborate, trasformate, riparate o simili;
- ❑ tenute in deposito in relazione al contratto di deposito o ad un contratto di mandato ad acquistare o a vendere;

Firma leggibile del titolare
(o del suo legale rappresentante)

_____

B) TRASPORTO OCCASIONALE DI COSE IN CONTO PROPRIO PER UN PESO COMPLESSIVO A PIENO CARICO SUPERIORE A KG. 3.500

Il sottoscritto, titolare di licenza all'autotrasporto di cose in conto proprio n. _____,

dichiara che le seguenti cose sono (*):

❑ di sua proprietà; ❑ prese in comodato; ❑ prese in locazione;

e costituiscono trasporto occasionale per le seguenti esigenze _____

_____

_____

_____

Firma leggibile del titolare
(o del suo legale rappresentante)

_____

(*) Dichiarare l'ipotesi o le ipotesi che ricorrono.

N.B - dichiarazione B) va fatta anche nel caso che il trasporto, oltre che essere occasionale, comprende cose che rientrano fra quelle previste nella licenza e va quindi aggiunta a quella di cui alla lettera A).

Prot. 21534/UT Taranto lì **20.12.2017**

Lavoro n. S240/2017

Spett.le
SEMERARO ~~ORONZO~~ UTENSILI
~~Viale Stazione, 22~~ VIA VALLE D'ITRIA S.N.
72014 Cisternino (BR)
Fax n. 080 4448367

OGGETTO: ORDINE PER LA FORNITURA DI N°1 TUBO A.P. 5/16" – ORDINE A CONSUNTIVO

CIG ZCE2171BCA

In riferimento al preventivo n.202/17/G datato 19/12/2017, protocollato al nr. 21520 del 20/12/17, dell' importo di € 342,00 + IVA per **LA FORNITURA DI N°1 TUBO A.P. 5/16"**, necessario per la riparazione dell'idropulitrice e quindi richiesto con carattere di urgenza onde evitare di bloccare le attività, si emette ordine per un importo di € 342,00 + IVA.

Si precisa che il pagamento sarà effettuato a 60 gg. dalla data di emissione della fattura, sulla quale dovrà essere riportato sia il numero di CIG che di ordine.

ME

PER ACCETTAZIONE

Il Direttore generale
Ing. Massimo Dicecca

21534

SEMERARO utensili srl

ATTREZZATURE PER OFFICINE - AUTO VEICOLI INDUSTRIALI - LAVAGGI - GOMMISTI

Via Valle d'Itria s.n. - 72014 CISTERNINO (BR)
Tel./Fax 080.4449776 Cell. 348.0165097 - 348.0165094
e-mail: info@semeraroutensili.it
P.Iva / Cod. Fisc. 01880950744 www.semeraroutensili.it

Spett.le
A.M.A.T. S.p.A.
Via C. Battisti, 657
74121 - TARANTO

CISTERNINO ,li 19/12/2017

OGGETTO: PREVENTIVO N. 202u/17/G

Come da Vs. gentile richiesta Vi sottoponiamo la ns. migliore offerta:

[illegible]	[illegible]	[illegible]	[illegible]	[illegible]	IMPORTO
01		Installazione su idropulitrice in data 19/12/2017 presso Vs. sede di Taranto: tubo A.P. 5/16" antimachia raccordato con manicotto bar 400 mt.15	140,00	20	112,00
100	km	chilometraggio	0,50		50,00
01		manodopera	180,00		180,00

Imponibile : 342,00
Totale iva : 75,24
TOTALE : 417,24

Cogliamo l'occasione per porgere cordiali saluti.

SEMERARO UTENSILI S.R.L.
Via Valle d'Itria, s.n. - Tel./Fax 080.4449776
72014 CISTERNINO (BR)
C.F./P.I. 01880950744

AMAT
Azienda per la mobilità nell'area di Taranto
Prot. n. 21520
20 DIC. 2017

- Amm.re Delegato ☐
- Direttore Generale ☐
- Direttore Amministrativo ☐
- Direttore Tecnico ☐
- Appalti / Contratti ☐
- Commerciale / Marketing ☐
- Contabilità Bilancio ☐
- Esercizio / Sosta ☐
- Informatica / Statistica ☐
- Manutenzione / Tecnica ☐
- Risorse Umane ☐
- Affari Gen. PERR. SINISTRI ☐
- Ufficio Ragioneria ☐
- Staff Qualità ☐
- ☐

SEMERARO utensili srl

ATTREZZATURE PER OFFICINE - AUTO VEICOLI INDUSTRIALI - LAVAGGI - GOMMISTI

Via Valle d'Itria s.n. - 72014 CISTERNINO (BR)
Tel./Fax 080.4449776 Cell. 348.0165097 - 348.0165094
e-mail: info@semeraroutensili.it
P.Iva / Cod. Fisc. 01880950744 **www.semeraroutensili.it**

Spett.le

A.M.A.T. S.p.A.
VIA CESARE BATTISTI, 657
74121 - TARANTO

Prot. n. 1882
26 GEN 2018

AD Amm.re Delegato
DG Direttore Generale
DA Direttore Amministrativo
DT Direttore Tecnico
UAP Appalti / Controlli
UCM Commerciale / Marketing
UCB Contabilità Fiscale
UES Esercizio / Gestione
UIS Informatica / Statistica
UMR Manutenzione / Ricerca
URU Risorse Umane
UAG Affari Gen. / P.R.R. SINISTRI
RAG Ufficio Ragioneria
STQ Staff Qualità

FATTURA	DATA DOCUMENTO	N. DOCUMENTO	CODICE CLIENTE	PARTITA IVA - CODICE FISCALE
Fattura	16/01/2018	017/18	852	00146330733

MODALITA' DI PAGAMENTO: Bonifico Bancario a 60 gg. D.f.

BANCA D' APPOGGIO: BCC di LOCOROTONDO - Ag. CISTERNINO IBAN: IT71D0860779170001000713727

IMPORTO

SCADENZE

Q.TA'	CODICE	DESCRIZIONE	PREZZO €	SCONTO	IMPORTO €
		**rif. Vs. Prot.n°130/UT Lavoro n°S05/2018 del 03/01/2018 - CIG: ZF9219AE7D **			
		rif. Ordine di Lavoro del 10/01/2018			
	**	Intervento di riparazione sollevatore a colonne mobili Ravaglioli			
		lavori eseguiti:			
	-	ripristino funzionamento			
	-	ripristino impianto di fine corsa di salita			
	-	ripristino cavi elettrici di collegamento fra colonne			
		materiali utilizzati:			
01		fine corsa	35,00		35,00
01		insieme cavo di collegamento tra colonna comando e colonna satellite	775,00	40	465,00
01		importo manodopera	220,00		220,00
100	km	chilometraggio	0,50		50,00
		operazione soggetta allo split payment 17 ter DPR 633/72			
		Contributo ambientale conai assolto ove dovuto			

RIC _____ N.IVA 313
DATA DI REGISTR 05/03/18

TOTALE MERCE	TRASPORTO	IMPONIBILE	TOTALE ESENTE	IVA 22%	SPESE BOLLO	TOTALE FATTURA
770,00		770,00		169,40		€ 939,40

SEMERARO utensili srl

ATTREZZATURE PER OFFICINE - AUTO VEICOLI INDUSTRIALI - LAVAGGI - GOMMISTI

Via Valle d'Itria s.n. - 72014 CISTERNINO (BR)
Tel./Fax 080.4449776 Cell. 348.0165097 - 348.0165094
e-mail: info@semeraroutensili.it
P.Iva / Cod. Fisc. 01880950744 www.semeraroutensili.it

Spett.le

A.M.A.T. S.p.A.
VIA CESARE BATTISTI, 657
74121 - TARANTO

Prot. n. 1882
26 GEN 2018

AD Amm.re Delegato
DG Direttore Generale
DA Direttore Amministrativo
DT Direttore Tecnico
UAP Acquisti / Contratti
UCM Commerciale / Marketing
UCB Contabilità Finanza
UES Esercizio / Gestione
UIS Informatica / Statistica
UMI Manutenzione / Impianti
UFU Ufficio Unico
UAG Affari Gen. / P.R. SINISTRI
UAG Ufficio Ragioneria
STQ Staff Qualità

FATTURA	DATA DOCUMENTO	N. DOCUMENTO	CODICE CLIENTE	PARTITA IVA - CODICE FISCALE
Fattura	16/01/2018	017/18	852	00146330733

MODALITA' DI PAGAMENTO: Bonifico Bancario a 60 gg. D.f.

BANCA D' APPOGGIO: BCC di LOCOROTONDO - Ag. CISTERNINO IBAN: IT71D0860779170001000713727

IMPORTO

SCADENZE

Q.TA'	CODICE	DESCRIZIONE	PREZZO €	SCONTO	IMPORTO €
		**rif. Vs. Prot.n°130/UT Lavoro n°S05/2018 del 03/01/2018 - CIG: ZF9219AE7D **			
		rif. Ordine di Lavoro del 10/01/2018			
	**	Intervento di riparazione sollevatore a colonne mobili Ravaglioli			
		lavori eseguiti:			
	-	ripristino funzionamento			
	-	ripristino impianto di fine corsa di salita			
	-	ripristino cavi elettrici di collegamento fra colonne			
		materiali utilizzati:			
01		fine corsa	35,00		35,00
01		insieme cavo di collegamento tra colonna comando e colonna satellite	775,00	40	465,00
01		importo manodopera	220,00		220,00
100	km	chilometraggio	0,50		50,00
		operazione soggetta allo split payment 17 ter DPR 633/72			
		Contributo ambientale conai assolto ove dovuto			

RIC N.IVA 313
DATA DI REGISTR. 05/02/18

TOTALE MERCE	TRASPORTO	IMPONIBILE	TOTALE ESENTE	IVA 22%	SPESE BOLLO	TOTALE FATTURA
770,00		770,00		169,40		€ 939,40

V I S T I

UFFICIO CONTRATTI E ACQUISTI
verifica condizione, ordine e contratto

Contr. Rep. n° del

Conv. n° del

Determ. A.D. n° del

Delib. C.A. n° del

Data scadenza pagamento

DATA	L'ADDETTO AL RISCONTRO

IL RESP. UNITA' CONTRATTI
per supervisione

DATA	FIRMA

UFFICIO PERSONALE
verifica visite di accertamento sanitario del personale

Data scadenza pagamento

DATA	FIRMA DEL RESPONSABILE

IL RESP. UNITA' PERSONALE
per supervisione

DATA	FIRMA

UFFICIO MAGAZZINO
verifica quantità, documenti e condizioni contrattuali

Contr. Rep. n. del

Delib. C.A. n. del

Delib. C.A. n. del

Delib. C.A. n. del

Data scadenza pagamento

DATA	FIRMA DEL RESPONSABILE

IL RESP. UNITA' TECNICA
per supervisione

DATA	FIRMA DEL RESPONSABILE

UFFICIO RAGIONERIA
verifica dati contabili

data scadenza pagamento indicata in fattura

data scadenza di pagamento presunta

DATA 05 MAR. 2018	FIRMA DEL RESPONSABILE

IL RESP. UNITA' CONTABILITA' E BILANCIO
per supervisione

DATA 19-06-2018	FIRMA

IL CAPO AREA INFORMATICA E STATISTICA
verifica dati tecnici

Data scadenza pagamento

DATA	FIRMA

UFFICIO TECNICO
verifica perfetta esecuzione lavori

Data scadenza pagamento PAGAMENTO 60 GG. D.F.F.M.

DATA 09 MAR. 2018	FIRMA DEL RESPONSABILE

IL RESPONSABILE UNITA' TECNICA
per supervisione

DATA 09 MAR. 2018	FIRMA DEL RESPONSABILE

UNITA' AA.GG. E PP.RR.
verifica conferimento incarico

Conferimento del ..... Prot.....

IL CAPO UNITA' AA.GG. E PP.RR.

DATA	FIRMA

NOTE:
INTERVENTO ESEGUITO 10/1/18 COME DA RAPPORTO DI LAVORO ALLEGATO.

AMAT

AREA TECNICA – GRIGLIA DI CONTROLLO DOCUMENTAZIONE BUS AZ: 505/2018

SEZIONE 1

AUTORIZZAZIONE Protocollo e data: SEMERARO - RIP. SOLLEVATORE

COMMESSA Nr.:

DOCUMENTAZIONE:	Presente in commessa	Tipo Originale Copia	Protocollo	data		Allegato Copia gialla
1. Bolla di avaria officina						
2. D.D.T. emesso da AMAT di trasferimento bus a sede del riparatore						
3. *"Richiesta di preventivo"* (punto "I" della procedura)	V	C	104	03.01.18		SI'
4. Preventivo inviato dal soggetto esterno (punto "III" della procedura)						
5. *"Ordine di esecuzione dei lavori"* (punto V della procedura)	V	O	130	03.01.18		SI'
6. D.D.T. emesso dal riparatore di consegna bus						
7. ~~D.D.T.~~ DEPOSITO DI LAVORAZIONE emesso dal riparatore di consegna ~~RICAMBI~~	V	O	-	10.01.18		SI'
8. *"Verbale di collaudo"*, redatto e sottoscritto con le modalità descritte al punto VI della procedura						
9. *"Verbale di verifica dei requisiti contrattuali"* (in caso di montaggio o fornitura di MOTORE REVISIONATO)						
10. Altri documenti:						

Controllo eseguito da:	firma	Data	Note:
	[signature]	09/03/18	

SEZIONE 2

VERIFICA FATTURAZIONE	Nr. fattura: 17/18	Data fattura: 16/1/18	Importo: 770 € + IVA

NOTE:

Capo Unità Tecnica:	firma	Data
	[signature]	09/03/18

SEMERARO UTENSILI S.R.L.
Via Valle d'Itria, s.n. - Tel./Fax 080.4449776
72014 CISTERNINO (BR)
C.F./P.IVA: 01880950744

ORDINE DI LAVORO n. _____

data 10/01/2018

Cliente AMAT spa

VIA C. BATTISTI TARANTO

Tipo di intervento richiesto RIPARAZIONE SOLLEVATORE A COLONNE MOBILI RAV 962 MATA

Intervento richiesto il RIF VS. ORD. del 03/01/2018 PROT. n° 130/UT ORDINE n° 505/2018

ESECUZIONE DEL LAVORO

MATERIALI IMPIEGATI

- SOSTITUZIONE INS. CAVO DI COLLEGAMENTO COLONNA SATELLITE A COLONNA MADRE (20 Mt)
- SOSTITUZIONE N° 01 FINECORSA DI SALITA SU COLONNA COMANDO
- VERIFICA E CONTROLLO CORRETTO FUNZIONAM. GENERALE

N. ore _____ a € _____

N. ore _____ a € _____

N. ore _____ a € _____

Importo € _____

V° L'ESECUTORE

V° IL COMMITTENTE

Prot. 130/UT Taranto lì **03.01.2018**

Lavoro n. S05/2018

Spett.le
SEMERARO UTENSILI
Via Valle d'Itria s.n.
72014 Cisternino (BR)
Fax n. 080 4449776

OGGETTO: ORDINE PER IL RIPRISTINO SOLLEVATORE A COLONNE

CIG (verrà comunicato in seguito per indisponibilità del sistema)

In riferimento al preventivo n.207/17/G datato 22/12/2017, protocollato al nr. 104 del 03/01/18, dell' importo di € 770,00 + IVA per **IL RIPRISTINO SOLLEVATORE A COLONNE**, si emette ordine per un importo di € 770,00+ IVA.

Si precisa cheil pagamento sarà effettuato a 60 gg. dalla data di emissione della fattura, sulla quale dovrà essere riportato sia il numero di CIG che di ordine.

ME

PER ACCETTAZIONE

Il Direttore generale
Ing. Massimo Dicecca

ANAC
Autorità Nazionale Anticorruzione

Logo

AVCP

- Accessibilità |
- Contatti |
- Mappa del sito |
- Dove Siamo |
- English |
- Privacy |

- Autorità
- Servizi
- Attività dell'Autorità
- Comunicazione

Home›Servizi›Servizi ad Accesso riservato›Smart CIG›Lista comunicazioni dati›Dettaglio CIG

Utente: Marianna Ettorre
Profilo: RESPONSABILE DEL PROCEDIMENTO EX ART. 10 D.LGS. 163/2006

Denominazione Amministrazione: AZIENDA PER LA MOBILITA' NELL'AREA DI TARANTO SPA - AMAT SPA

Cambia profilo - **Logout**

- Home
- Gestione smart CIG
  - Richiedi
  - Visualizza lista
- Gestione CARNET di smart CIG
  - Rendiconta
  - Visualizza lista

Smart CIG: Dettaglio dati CIG

Dettagli della comunicazione

CIG	**ZF9219AE7D**
Stato	CIG COMUNICATO
Fattispecie contrattuale	CONTRATTI DI IMPORTO INFERIORE A € 40.000 AFFIDATI EX ART 125 O CON PROCEDURA NEGOZIATA SENZA BANDO
Importo	€ 770,00
Oggetto	Lavoro S05/2018 - SEMERARO RIPR. SOLLEVATORE
Procedura di scelta contraente	AFFIDAMENTO IN ECONOMIA - AFFIDAMENTO

	DIRETTO
Oggetto principale del contratto	SERVIZI
CIG accordo quadro	-
CUP	-
Disposizioni in materia di centralizzazione della spesa pubblica (art. 9 comma 3 D.L. 66/2014)	Lavori oppure beni e servizi non elencati nell'art. 1 dPCM 24/12/2015
Motivo richiesta CIG	Stazione appaltante non soggetta agli obblighi di cui al dPCM 24 dicembre 2015

Annulla Comunicazione | Modifica

COM01OE/10.119.142.122

© Autorità Nazionale Anticorruzione - Tutti i diritti riservati

via M. Minghetti, 10 - 00187 Roma - c.f. 97584460584

Contact Center: 800896936

PR. 130

SEMERARO utensili srl

ATTREZZATURE PER OFFICINE - AUTO VEICOLI INDUSTRIALI - LAVAGGI - GOMMISTI

Via Valle d'Itria s.n. - 72014 CISTERNINO (BR)
Tel./Fax 080.4449776 Cell. 348.0165097 - 348.0165094
e-mail: info@semeraroutensili.it
P.Iva / Cod. Fisc. 01880950744 www.semeraroutensili.it

Spett.le
A.M.A.T. S.p.A.
Via C. Battisti, 657
74121 - TARANTO

CISTERNINO ,li 22/12/2017

OGGETTO: PREVENTIVO INTERVENTO DI RIPARAZIONE SOLLEVATORE A COLONNE MOBILI RAVAGLIOLI N. 207u/17/G

Come da Vs. gentile richiesta Vi sottoponiamo la ns. migliore offerta:

Qtà	Articolo	DESCRIZIONE	Prezzo unit.	Sc. %	IMPORTO
		necessita di:			
	-	ripristino funzionamento			
	-	ripristino impianto di fine corsa di salita			
	-	ripristino cavi elettrici di collegamento fra colonne			
		materiali necessari:			
01		fine corsa	35,00		35,00
01		insieme cavo di collegamento tra colonna comando e colonna satellite	775,00	40	465,00
01		importo manodopera	220,00		220,00
100	km	chilometraggio	0,50		50,00
				Imponibile :	770,00
				Totale iva :	169,40
				TOTALE :	939,40

Cogliamo l'occasione per porgere cordiali saluti.

AMAT
Azienda per la mobilità nell'area di Taranto
Prot. n. 104
Data 03 GEN. 2018
AD Amministratore Delegato ☐
DG Direttore Generale ☐
DA Direttore Amministrativo ☐
DT Direttore Tecnico ☐
UAP Appalti / Contratti ☐
UCM Commerciale / Marketing ☐
UCB Contabilità Bilancio ☐
UES Esercizio / Sosta ☐
UIS Informatica / Statistica ☐
UMT Manutenzione / Tecnica ☐
URU Risorse Umane ☐
UAG Affari Gen. PP.RR. SINISTRI ☐
RAG Ufficio Ragioneria ☐
STQ Staff Qualità ☐
☐

SEMERARO UTENSILI S.R.L.
Via Valle d'Itria, s.n. Tel./Fax 080.4449776
72014 CISTERNINO (BR)
C.F./P.IVA 01880950744

SEMERARO utensili srl

ATTREZZATURE PER OFFICINE - AUTO VEICOLI INDUSTRIALI - LAVAGGI - GOMMISTI

Via Valle d'Itria s.n. - 72014 CISTERNINO (BR)
Tel./Fax 080.4449776 Cell. 348.0165097 - 348.0165094
e-mail: info@semeraroutensili.it
P.Iva / Cod. Fisc. 01880950744 www.semeraroutensili.it

Spett.le

A.M.A.T. S.p.A.
VIA CESARE BATTISTI, 657
74121 - TARANTO

FATTURA	DATA DOCUMENTO	N. DOCUMENTO	CODICE CLIENTE	PARTITA IVA - CODICE FISCALE
Fattura	19/01/2018	023/18	852	00146330733

MODALITA' DI PAGAMENTO
Bonifico Bancario a 60 gg. D.f.

BANCA D' APPOGGIO
BCC di LOCOROTONDO - Ag. CISTERNINO IBAN: IT71D0860779170001000713727

IMPORTO

SCADENZE

Q.TA'	CODICE	DESCRIZIONE	PREZZO €	SCONTO	IMPORTO €
		rif. Vs. Prot.n°1289/UT Lavoro n°S18/2018 del 18/01/2018 - CIG: ZC921C6A5A			
		rif. Ordine di Lavoro del 13/01/2018			
	**	Riparazione carrello per avvitatore Paoli - Reparto Gommista			
		materiali utilizzati:			
01		tubo 1/2" A.P. raccordato mt.1,50	30,00		30,00
01		corpo aria 1/2" M MW	20,00		20,00
01		innesto aria 1/2" F MW	6,00		6,00
01		corpo aria 1/2" M Ani	5,00		5,00
01		tes zincato 1/2"	3,00		3,00
01		niples zincato 1/2"	2,00		2,00
01		manodopera	180,00		180,00
100	km	chilometraggio	0,50		50,00
		operazione soggetta allo split payment 17 ter DPR 633/72			
		Contributo ambientale conai assolto ove dovuto			

Azienda per la qualità nell'area di Taranto
Prot. n. 2549
del 06 FEB 2018
AD Amm.re Delegato ☐
DG Direttore Generale ☐
DA Direttore Amministrativo ☐
DT Direttore Tecnico ☐
UAP Appalti / Contratti ☐
UCM Commerciale / Marketing ☐
UCB Contabilità / Bilancio ☐
UES Esercizio / Sosta ☐
UIS Informatica / Statistica ☐
UMT Manutenzione / Tecnica ☐
UFU Finanze Urbane ☐
UAG Affari Gen. PERS. SINDSTR. ☐
RAG Ufficio Ragioneria ☐
STQ Staff Qualità ☐
☐

RIC _____ N.IVA 218
DATA DI REGISTR. 13.03.18

TOTALE MERCE	TRASPORTO	IMPONIBILE	TOTALE ESENTE	IVA 22%	SPESE BOLLO	TOTALE FATTURA
296,00		296,00		65,12		€ 361,12

SEMERARO utensili srl

ATTREZZATURE PER OFFICINE - AUTO VEICOLI INDUSTRIALI - LAVAGGI - GOMMISTI

Via Valle d'Itria s.n. - 72014 CISTERNINO (BR)
Tel./Fax 080.4449776 Cell. 348.0165097 - 348.0165094
e-mail: info@semeraroutensili.it
P.Iva / Cod. Fisc. 01880950744 www.semeraroutensili.it

Spett.le

A.M.A.T. S.p.A.
VIA CESARE BATTISTI, 657
74121 - TARANTO

FATTURA	DATA DOCUMENTO	N. DOCUMENTO	CODICE CLIENTE	PARTITA IVA - CODICE FISCALE
Fattura	19/01/2018	023/18	852	00146330733

MODALITA' DI PAGAMENTO: Bonifico Bancario a 60 gg. D.f.

BANCA D' APPOGGIO: BCC di LOCOROTONDO - Ag. CISTERNINO IBAN: IT71D0860779170001000713727

IMPORTO

SCADENZE

QTA'	CODICE	DESCRIZIONE	PREZZO €	SCONTO	IMPORTO €
		rif. Vs. Prot.n°1289/UT Lavoro n°S18/2018 del 18/01/2018 - CIG: ZC921C6A5A			
		rif. Ordine di Lavoro del 13/01/2018			
	**	Riparazione carrello per avvitatore Paoli - Reparto Gommista			
		materiali utilizzati:			
01		tubo 1/2" A.P. raccordato mt.1,50	30,00		30,00
01		corpo aria 1/2" M MW	20,00		20,00
01		innesto aria 1/2" F MW	6,00		6,00
01		corpo aria 1/2" M Ani	5,00		5,00
01		tes zincato 1/2"	3,00		3,00
01		niples zincato 1/2"	2,00		2,00
01		manodopera	180,00		180,00
100	km	chilometraggio	0,50		50,00
		operazione soggetta allo split payment 17 ter DPR 633/72			
		Contributo ambientale conai assolto ove dovuto			

Azienda per la mobilità nell'area di Taranto
Prot. n. 2549
06 FEB 2018
del
AD Amm.re Delegato
DG Direttore Generale
DA Direttore Amministrativo
DT Direttore Tecnico
UAP Appalti / Contratti
UCM Commerciale / Marketing
UCB Contabilità / Bilancio
UES Esercizio / Sosta
UIS Informatica / Sistemi
UMT Manutenzione / Tecnica
URU Risorse Umane
UAG Affari Gen. ITPR SIGESTRA
RAG Ufficio Ragioneria
STQ Staff Qualità

RIC N.IVA 2018
DATA DI REGISTR. 13.03.18

TOTALE MERCE	TRASPORTO	IMPONIBILE	TOTALE ESENTE	IVA 22%	SPESE BOLLO	TOTALE FATTURA
296,00		296,00		65,12		€ 361,12

V I S T I

UFFICIO CONTRATTI E ACQUISTI
verifica condizione, ordine e contratto

Contr. Rep. n° del

Conv. n° del

Determ. A.D. n° del

Delib. C.A. n° del

Data scadenza pagamento

DATA	L'ADDETTO AL RISCONTRO

IL RESP. UNITA' CONTRATTI
per supervisione

DATA	FIRMA

UFFICIO RAGIONERIA
verifica dati contabili

data scadenza pagamento indicata in fattura

data scadenza di pagamento presunta

DATA	FIRMA DEL RESPONSABILE
13 MAR. 2018	

IL RESP. UNITA' CONTABILITA' E BILANCIO
per supervisione

DATA	FIRMA
19-06-2018	

IL CAPO AREA INFORMATICA E STATISTICA
verifica dati tecnici

Data scadenza pagamento

DATA	FIRMA

UNITA' AA.GG. E PP.RR.
verifica conferimento incarico

Conferimento del ..... Prot.....

IL CAPO UNITA' AA.GG. E PP.RR.

DATA	FIRMA

UFFICIO PERSONALE
verifica visite di accertamento sanitario del personale

Data scadenza pagamento

DATA	FIRMA DEL RESPONSABILE

IL RESP. UNITA' PERSONALE
per supervisione

DATA	FIRMA

UFFICIO MAGAZZINO
verifica quantità, documenti e condizioni contrattuali

Contr. Rep. n. del

Delib. C.A. n. del

Delib. C.A. n. del

Delib. C.A. n. del

Data scadenza pagamento

DATA	FIRMA DEL RESPONSABILE

IL RESP. UNITA' TECNICA
per supervisione

DATA	FIRMA DEL RESPONSABILE

UFFICIO TECNICO
verifica perfetta esecuzione lavori

Data scadenza pagamento **PAGAMENTO 60 GG. D.F.F.M.**

DATA	FIRMA DEL RESPONSABILE
21 MAR. 2018	

IL RESPONSABILE UNITA' TECNICA
per supervisione

DATA	FIRMA DEL RESPONSABILE
21 MAR. 2018	

NOTE:
SI ALLEGA REPORT LAVORAZIONE CONTROLLO FIRMATO DA AMAT.

SEMERARO UTENSILI S.R.L.
Via Valle d'Itria, s.n. - Tel./Fax 080.4449776
72014 CISTERNINO (BR)
C.F./P.IVA: 01880950744

ORDINE DI LAVORO n. _____

data 13/01/2018

Cliente AMAT spa

VIA C. BATTISTI TARANTO

Tipo di intervento richiesto RIPARAZIONE CARRELLO PAOLI PER AVVIATORE

Intervento richiesto il _____ ore _____

ESECUZIONE DEL LAVORO

MATERIALI IMPIEGATI

- SOSTITUZIONE TUBO 1/2" A.P. RAPPORDATO Mt. 1,50
- N° 01 CORPO ARIA 1/2" M. M.W.
- N° 01 INNESTO ARIA 1/2" F. M.W.
- N° 01 CORPO ARIA 1/2" M. ANI
- N° 01 TES ZINCATO 1/2"
- N° 01 NIPLES ZINCATO 1/2"

N. ore _____ a € _____

N. ore _____ a € _____

N. ore _____ a € _____

Importo € _____

V° L'ESECUTORE

V° IL COMMITTENTE

EDIPRO E 5663 A

AMAT

AREA TECNICA – GRIGLIA DI CONTROLLO DOCUMENTAZIONE BUS A2: SEMERARO

SEZIONE 1

RUP. CARMELO AVVIT. PAOLI

AUTORIZZAZIONE Protocollo e data: REP. GOMME

COMMESSA Nr.: LAVORO S 18/2018

DOCUMENTAZIONE:	Presente in commessa	Tipo Originale Copia	Protocollo	data		Allegato Copia gialla
1. Bolla di avaria officina						
2. D.D.T. emesso da AMAT di trasferimento bus a sede del riparatore						
3. *"Richiesta di preventivo"* (punto "I" della procedura)						
4. Preventivo inviato dal soggetto esterno (punto "III" della procedura)	V	C	1279	18.01.18		X
5. *"Ordine di esecuzione dei lavori"* (punto V della procedura)	V	O	1289	18.01.18		X
6. ~~D.D.T. emesso dal riparatore di consegna bus~~ REPORT LAVORAZIONE	V	C	-	13.01.18		X
7. D.D.T. emesso dal riparatore di consegna RICAMBI	~~V~~	~~C~~	~~-~~	~~13.01.18~~		
8. *"Verbale di collaudo"*, redatto e sottoscritto con le modalità descritte al punto VI della procedura						
9. *"Verbale di verifica dei requisiti contrattuali"* (in caso di montaggio o fornitura di MOTORE REVISIONATO)						
10. Altri documenti:						

Controllo eseguito da:	firma	Data	Note:
	[signature]	21 MAR. 2018	

SEZIONE 2

VERIFICA FATTURAZIONE	Nr. fattura: 23	Data fattura: 19/01/18	Importo: € 296 + IVA

NOTE: ORDINE A CONSUNTIVO

Capo Unità Tecnica:	firma	Data
	[signature]	21 MAR. 2018

21 MAR. 2018

21 MAR. 2018

Prot. 1289/UT Taranto lì **18.01.2018**

Lavoro n. S18/2018

Spett.le
SEMERARO UTENSILI
Via Valle d'Itria s.n.
72014 Cisternino (BR)
Fax n. 080 4449776

OGGETTO: ORDINE PER LA RIPARAZIONE CARRELLO AVVITATORE PAOLI – REPARTO GOMMISTA – ORDINE A CONSUNTIVO

CIG ZC921C6A5A

In riferimento al preventivo n.013/18/G datato 17/01/2018, protocollato al nr. 1279 del 18/01/18, dell' importo di € 296,00 + IVA per **RIPARAZIONE CARRELLO AVVITATORE PAOLI**, si emette ordine per un importo di€ 296,00+ IVA.

Si precisa che il pagamento sarà effettuato a 60 gg. dalla data di emissione della fattura, sulla quale dovrà essere riportato sia il numero di CIG che di ordine.

ME

PER ACCETTAZIONE

Il Direttore generale
Ing. Massimo Dicecca

Prot. 1289

SEMERARO utensili srl

ATTREZZATURE PER OFFICINE - AUTO VEICOLI INDUSTRIALI - LAVAGGI - GOMMISTI

Via Valle d'Itria s.n. - 72014 CISTERNINO (BR)
Tel./Fax 080.4449776 Cell. 348.0165097 - 348.0165094
e-mail: info@semeraroutensili.it
P.Iva / Cod. Fisc. 01880950744 www.semeraroutensili.it

Spett.le
A.M.A.T. S.p.A.
Via C. Battisti, 657
74121 - TARANTO

CISTERNINO ,li 17/01/2018

OGGETTO: PREVENTIVO RIPARAZIONE CARRELLO PER AVVITATORE PAOLI N. 013u/18/G

Come da Vs. gentile richiesta Vi sottoponiamo la ns. migliore offerta:

[illegible]	[illegible]	[illegible]	[illegible]	[illegible]	IMPORTO
		materiali utilizzati:			
01		tubo 1/2" A.P. raccordato mt.1,50	30,00		30,00
01		corpo aria 1/2" M MW	20,00		20,00
01		innesto aria 1/2" F MW	6,00		6,00
01		corpo aria 1/2" M Ani	5,00		5,00
01		tes zincato 1/2"	3,00		3,00
01		niples zincato 1/2"	2,00		2,00
01		manodopera	180,00		180,00
100	km	chilometraggio	0,50		50,00

Imponibile : 296,00
Totale iva : 65,12
TOTALE : 361,12

Cogliamo l'occasione per porgere cordiali saluti.

AMAT
Azienda per la mobilità nell'area di Taranto
Prot. n. 1279
Data 18 GEN. 2018
AD Amm.re Delegato ☐
DG Direttore Generale ☐
DA Direttore Amministrativo ☐
DT Direttore Tecnico ☐
UAP Appalti / Contratti ☐
UCM Commerciale / Marketing ☐
UCG Contabilità Bilancio ☐
UES Esercizio / Sosta ☐
UIS Informatica / Statistica ☐
UMT Manutenzione / Tecnica ☐
URU Risorse Umane ☐
UOC Affari Gen. PP.RR. SINISTRI ☐
RAG Ufficio Ragioneria ☐
SQU Staff Qualità ☐
☐

SEMERARO UTENSILI S.R.L.
Via Valle d'Itria s.n. - Tel. 080.4449776
72014 CISTERNINO (BR)
C.F./P.IVA 01880950744

SEVERARO UTENSILI S.P.L.

ORDINE DI LAVORO n. _

data 13/01/2018

Cliente AMAT spa

VIA C. BATTISTI TARANTO

Tipo di intervento richiesto RIPARAZIONE CARRELLO PAOLI PER AVVITATORE (REPARTO GOMMISTA)

Intervento richiesto il _____ ore _____

ESECUZIONE DEL LAVORO

MATERIALI IMPIEGATI

- SOSTITUZIONE TUBO 1/2" A.P. RACCORDATO Mt 1,50
- N° 01 CORPO ARIA 1/2" M. M.W.
- N° 01 INNESTO ARIA 1/2" F. M.W.
- N° 01 CORPO ARIA 1/2" M. ANI
- N° 01 TES ZINCATO 1/2"
- N° 01 NIPPES ZINCATO 1/2"

N. ore _____ a € _____

N. ore _____ a € _____

N. ore _____ a € _____

Importo € _____

V° L'ESECUTORE

V° IL COMMITTENTE

EDIPRO E 5663 A

1

SEMERARO utensili srl

ATTREZZATURE PER OFFICINE - AUTO VEICOLI INDUSTRIALI - LAVAGGI - GOMMISTI

Via Valle d'Itria s.n. - 72014 CISTERNINO (BR)
Tel./Fax 080.4449776 Cell. 348.0165097 - 348.0165094
e-mail: info@semeraroutensili.it
P.Iva / Cod. Fisc. 01880950744 www.semeraroutensili.it

Spett.le

A.M.A.T. S.p.A.
VIA CESARE BATTISTI, 657
74121 - TARANTO

FATTURA	DATA DOCUMENTO	N. DOCUMENTO	CODICE CLIENTE	PARTITA IVA - CODICE FISCALE
Fattura	19/01/2018	024/18	852	00146330733

MODALITA' DI PAGAMENTO
Bonifico Bancario a 60 gg. D.f.

BANCA D' APPOGGIO
BCC di LOCOROTONDO - Ag. CISTERNINO IBAN: IT71D0860779170001000713727

IMPORTO

SCADENZE

Q.TA'	CODICE	DESCRIZIONE	PREZZO €	SCONTO	IMPORTO €
		rif. Vs. Prot.n°1288/UT Lavoro n°S19/2018 del 18/01/2018 - CIG: Z6821C69B3			
	**	rif. Ordine di Lavoro del 16/01/2018 Riparazione impianto acqua alta pressione lavaggio sottocassa			
		materiali utilizzati:			
01		tubo alta pressione 400 bar 5/16" raccordato+manicotto mt.10	65,00		65,00
01		niples A.P. 3/8"	3,00		3,00
01		pistola acqua automatica	31,00		31,00
01		lancia acqua 170 cm	32,00		32,00
01		ugello acqua	10,00		10,00
01		manicotto 1/4"	2,00		2,00
01		riduzione 3/8" M - 1/4" F	3,00		3,00
01		manodopera	180,00		180,00
100	km	chilometraggio	0,50		50,00
		operazione soggetta allo split payment 17 ter DPR 633/72			
		Contributo ambientale conai assolto ove dovuto			

Azienda per la mobilità nell'area di Taranto
Prot. n. 25/18
del 06 FEB. 2018
AD Amministratore Delegato ☐
DG Direttore Generale ☐
DA Direttore Amministrativo ☐
DT Direttore Tecnico ☐
UAP Appalti / Contratti ☐
UCM Commerciale / Marketing ☐
UCS Contabilità / Bilancio ☐
UES Esercizio / Sosta ☐
UIS Informatica / Statistica ☐
UMT Manutenzione / Tecnica ☐
URU Risorse Umane ☐
UAG Affari Gen. PERS. SINISTRI ☐
RAG Ufficio Ragioneria ☐
STQ Staff Qualità ☐
☐

RIC _____ N.IVA 419
DATA DI REGISTR. 23/02/18

TOTALE MERCE	TRASPORTO	IMPONIBILE	TOTALE ESENTE	IVA 22%	SPESE BOLLO	TOTALE FATTURA
376,00		376,00		82,72		€ 458,72

SEMERARO utensili srl

ATTREZZATURE PER OFFICINE - AUTO VEICOLI INDUSTRIALI - LAVAGGI - GOMMISTI

Via Valle d'Itria s.n. - 72014 CISTERNINO (BR)
Tel./Fax 080.4449776 Cell. 348.0165097 - 348.0165094
e-mail: info@semeraroutensili.it
P.Iva / Cod. Fisc. 01880950744 www.semeraroutensili.it

Spett.le

A.M.A.T. S.p.A.
VIA CESARE BATTISTI, 657
74121 - TARANTO

FATTURA	DATA DOCUMENTO	N. DOCUMENTO	CODICE CLIENTE	PARTITA IVA - CODICE FISCALE
Fattura	19/01/2018	024/18	852	00146330733

MODALITA' DI PAGAMENTO
Bonifico Bancario a 60 gg. D.f.

BANCA D' APPOGGIO
BCC di LOCOROTONDO - Ag. CISTERNINO IBAN: IT71D0860779170001000713727

IMPORTO

SCADENZE

QTA	CODICE	DESCRIZIONE	PREZZO €	SCONTO %	IMPORTO €
		rif. Vs. Prot.n°1288/UT Lavoro n°S19/2018 del 18/01/2018 - CIG: Z6821C69B3			
	**	rif. Ordine di Lavoro del 16/01/2018 Riparazione impianto acqua alta pressione lavaggio sottocassa			
		materiali utilizzati:			
01		tubo alta pressione 400 bar 5/16" raccordato+manicotto mt.10	65,00		65,00
01		niples A.P. 3/8"	3,00		3,00
01		pistola acqua automatica	31,00		31,00
01		lancia acqua 170 cm	32,00		32,00
01		ugello acqua	10,00		10,00
01		manicotto 1/4"	2,00		2,00
01		riduzione 3/8" M - 1/4" F	3,00		3,00
01		manodopera	180,00		180,00
100	km	chilometraggio	0,50		50,00
		operazione soggetta allo split payment 17 ter DPR 633/72			
		Contributo ambientale conai assolto ove dovuto			

Arrivata per la verifica all'ufficio di Taranto
Prot. n. 25/18
del 06 FEB. 2018
AD Amministratore Delegato
DG Direttore Generale
DA Direttore Amministrativo
DT Direttore Tecnico
UAP Appalti / Contratti
UCM Commerciale / Marketing
UCS Contabilità Clienti
UES Esercizio / Sede
UIS Informatica / Statistica
UMT Manutenzione / Officina
UPU Pianificazione Traffico
UAG Affari Gen. PERS. SINISTRI
RAG Ufficio Ragioneria
STQ Staff Qualità

RIC
M.IVA 419
PAGAMENTO
DATA DI REGISTR. 13/03/18

TOTALE MERCE	TRASPORTO	IMPONIBILE	TOTALE ESENTE	IVA 22%	SPESE BOLLO	TOTALE FATTURA
376,00		376,00		82,72		€ 458,72

V I S T I

UFFICIO CONTRATTI E ACQUISTI
verifica condizione, ordine e contratto

Contr. Rep. n° del

Conv. n° del

Determ. A.D. n° del

Delib. C.A. n° del

Data scadenza pagamento

DATA	L'ADDETTO AL RISCONTRO

IL RESP. UNITA' CONTRATTI
per supervisione

DATA	FIRMA

UFFICIO PERSONALE
verifica visite di accertamento sanitario del personale

Data scadenza pagamento

DATA	FIRMA DEL RESPONSABILE

IL RESP. UNITA' PERSONALE
per supervisione

DATA	FIRMA

UFFICIO MAGAZZINO
verifica quantità, documenti e condizioni contrattuali

Contr. Rep. n. del

Delib. C.A. n. del

Delib. C.A. n. del

Delib. C.A. n. del

Data scadenza pagamento

DATA	FIRMA DEL RESPONSABILE

IL RESP. UNITA' TECNICA
per supervisione

DATA	FIRMA DEL RESPONSABILE

UFFICIO RAGIONERIA
verifica dati contabili

data scadenza pagamento indicata in fattura

data scadenza di pagamento presunta

DATA 13 MAR. 2018	FIRMA DEL RESPONSABILE

IL RESP. UNITA' CONTABILITA' E BILANCIO
per supervisione

DATA 19-06-2018	FIRMA

IL CAPO AREA INFORMATICA E STATISTICA
verifica dati tecnici

Data scadenza pagamento

DATA	FIRMA

UFFICIO TECNICO
verifica perfetta esecuzione lavori

Data scadenza pagamento **PAGAMENTO 60 GG. D.F.F.M.**

DATA 21 MAR. 2018	FIRMA DEL RESPONSABILE

IL RESPONSABILE UNITA' TECNICA
per supervisione

DATA 21 MAR. 2018	FIRMA DEL RESPONSABILE

UNITA' AA.GG. E PP.RR.
verifica conferimento incarico

Conferimento del ..... Prot.....

IL CAPO UNITA' AA.GG. E PP.RR.

DATA	FIRMA

NOTE:
SI ALLEGA REPORT DI LAVORAZIONE
CONTROFIRMATO AMAT.

AMAT

AREA TECNICA – GRIGLIA DI CONTROLLO DOCUMENTAZIONE BUS AZ: SEMERARO

SEZIONE 1

AUTORIZZAZIONE Protocollo e data: REP. IMP. LAVAGGIO SOTTO RASSA

COMMESSA Nr.: LAVORO S19/2018

DOCUMENTAZIONE:	Presente in commessa	Tipo Originale Copia	Protocollo	data		Allegato Copia gialla
1. Bolla di avaria officina						
2. D.D.T. emesso da AMAT di trasferimento bus a sede del riparatore						
3. *"Richiesta di preventivo"* (punto "I" della procedura)						
4. Preventivo inviato dal soggetto esterno (punto "III" della procedura)	V	C	1280	18.01.18		X SI
5. *"Ordine di esecuzione dei lavori"* (punto V della procedura)	V	O	1288	18.01.18		X SI
REPORT LAVORAZIONE 6. D.D.T. emesso dal riparatore di consegna bus	V	O	/	16.01.18		X SI
7. ~~D.D.T. emesso dal riparatore di consegna RICAMBI~~	~~V~~	~~O~~	~~/~~	~~16.01.18~~		
8. *"Verbale di collaudo"*, redatto e sottoscritto con le modalità descritte al punto VI della procedura						
9. *"Verbale di verifica dei requisiti contrattuali"* (in caso di montaggio o fornitura di MOTORE REVISIONATO)						
10. Altri documenti:						

Controllo eseguito da:	firma	Data	Note:
	[signature]	21 MAR. 2018	

SEZIONE 2

VERIFICA FATTURAZIONE	Nr. fattura: 24	Data fattura: 19/01/18	Importo: € 376 + IVA

NOTE: ORDINE A CONSUNTIVO

Capo Unità Tecnica:	firma	Data
	[signature]	21 MAR. 2018

Prot. 1288/UT Taranto lì **18.01.2018**

Lavoro n. S19/2018

Spett.le
SEMERARO UTENSILI
Via Valle d'Itria s.n.
72014 Cisternino (BR)
Fax n. 080 4449776

OGGETTO: ORDINE PER LA RIPARAZIONE IMPIANTO ACQUA ALTA PRESSIONE LAVAGGIO SOTTOCASSA – ORDINE A CONSUNTIVO

CIG Z6821C69B3

In riferimento al preventivo n.012/18/G datato 17/01/2018, protocollato al nr. 1280 del 18/01/18, dell' importo di € 376,00 + IVA per **LA RIPARAZIONE IMPIANTO ACQUA ALTA PRESSIONE LAVAGGIO SOTTOCASSA**, si emette ordine per un importo di € 376,00+ IVA.

Si precisa che il pagamento sarà effettuato a 60 gg. dalla data di emissione della fattura, sulla quale dovrà essere riportato sia il numero di CIG che di ordine.

ME

PER ACCETTAZIONE

Il Direttore generale
Ing. Massimo Dicecca

Prot. 1288

SEMERARO utensili srl

ATTREZZATURE PER OFFICINE - AUTO VEICOLI INDUSTRIALI - LAVAGGI - GOMMISTI

Via Valle d'Itria s.n. - 72014 CISTERNINO (BR)
Tel./Fax 080.4449776 Cell. 348.0165097 - 348.0165094
e-mail: info@semeraroutensili.it
P.Iva / Cod. Fisc. 01880950744 www.semeraroutensili.it

Spett.le
A.M.A.T. S.p.A.
Via C. Battisti, 657
74121 - TARANTO

CISTERNINO ,li 17/01/2018

OGGETTO: PREVENTIVO RIPARAZIONE IMPIANTO ACQUA ALTA PRESSIONE LAVAGGIO SOTTOCASSA N. 012u/18/G

Come da Vs. gentile richiesta Vi sottoponiamo la ns. migliore offerta:

[illegible]	[illegible]	[illegible]	[illegible]	[illegible]	IMPORTO
		materiali utilizzati:			
01		tubo alta pressione 400 bar 5/16" raccordato + manicotto mt.10	65,00		65,00
01		niples A.P. 3/8"	3,00		3,00
01		pistola acqua automatica	31,00		31,00
01		lancia acqua 170 cm	32,00		32,00
01		ugello acqua	10,00		10,00
01		manicotto 1/4"	2,00		2,00
01		riduzione 3/8" M - 1/4" F	3,00		3,00
01		manodopera	180,00		180,00
100	km	chilometraggio	0,50		50,00

Imponibile : 376,00
Totale iva : 82,72
TOTALE : 458,72

Cogliamo l'occasione per porgere cordiali saluti.

AMAT
Azienda per la mobilità nell'area di Taranto
Prot. n. 1280
Data 18 GEN. 2018
- Amm.re Delegato ☐
- Direttore Generale ☐
- Direttore Amministrativo ☐
- Direttore Tecnico ☐
- Appalti / Contratti ☐
- Commerciale / Marketing ☐
- Contabilità Bilancio ☐
- Esercizio / Sosta ☐
- Informatica / Statistica ☐
- Manutenzione / Tecnica ☐
- Risorse Umane ☐
- Affari Gen. PERS. SINISTRI ☐
- Ufficio Ragioneria ☐
- Staff Qualità ☐
- ☐

SEMERARO UTENSILI S.r.l.
Via Valle d'Itria s.n. - Tel./Fax 080.4449776
72014 CISTERNINO (BR)
C.F./P.IVA 01880950744

GEMMERARO UTENSILI S.R.L.
Via [illegible] - Tel./Fax [illegible]
72014 CASTELLANETA (BR)
C.F./P.IVA [illegible]

ORDINE DI LAVORO n. _____

data 16/01/2018

Cliente AMAT SpA
VIA CESARE BATTISTI, 657 - TARANTO

Tipo di intervento richiesto RIPARAZIONE IMPIANTO ACQUA ALTA PRESSIONE LAVAGGIO SOTTOCASSA

Intervento richiesto il 16/01/2018 ore 09.00

ESECUZIONE DEL LAVORO

MATERIALI IMPIEGATI

N° 01 - TUBO A. PRESSIONE 400 BAR 5/16" RACCORDATO + MANICOTTO MT. 10.
N° 01. NIPLAS. A P. 3/8.
N° 01 - PISTOLA ACQUA AUTOMATICA
N° 01 LANCIA ACQUA
N° 01 UGELLO ACQUA
N° 01 MANICOTTO 1/4.
N° 01 RIDUZIONE. 3/8 M - 1/4 F.

N. ore _____ a € _____
N. ore _____ a € _____
N. ore _____ a € _____

Importo € _____

V° L'ESECUTORE: Gemmeraro

V° IL COMMITTENTE: _____

EDITRO E 5663 A

1

SEMERARO utensili srl

ATTREZZATURE PER OFFICINE - AUTO VEICOLI INDUSTRIALI - LAVAGGI - GOMMISTI

Via Valle d'Itria s.n. - 72014 CISTERNINO (BR)
Tel./Fax 080.4449776 Cell. 348.0165097 - 348.0165094
e-mail: info@semeraroutensili.it
P.Iva / Cod. Fisc. 01880950744 www.semeraroutensili.it

Spett.le

A.M.A.T. S.p.A.
VIA CESARE BATTISTI, 657
74121 - TARANTO

FATTURA	DATA DOCUMENTO	N. DOCUMENTO	CODICE CLIENTE	PARTITA IVA - CODICE FISCALE
Fattura	22/01/2018	032/18	852	00146330733

MODALITA' DI PAGAMENTO: Bonifico Bancario a 60 gg. D.f.

BANCA D' APPOGGIO: BCC di LOCOROTONDO - Ag. CISTERNINO IBAN: IT71D0860779170001000713727

IMPORTO

SCADENZE

Q.TA'	CODICE	DESCRIZIONE	PREZZO €	SCONTO	IMPORTO €
		rif. Vs. Prot.n°561/UT Lavoro n°S10/2018 del 10/01/2018 - CIG: ZBB21A7F49			
		rif. D.d.T. Del 18/01/2018 n. 064			
03	1928 K4	Set composto da avvitatore reversibile att.3/4" e n.4 bussole Beta	670,00	45	1.105,50
		operazione soggetta allo split payment 17 ter DPR 633/72			
		Contributo ambientale conai assolto ove dovuto			

009000.00061

Prot. n. 2695
del 08 FEB. 2018
AD Amm.re Delegato
DG Direttore Generale
DA Direttore Amministrativo
DT Direttore Tecnico
UAP Appalti / Contratti
UCM Commerciale / Marketing
UCB Contabilità Bilancio
UES Esercizio / Sosta
UIS Informatica / Statistica
UMT Manutenzione / Tecnica
URU Risorse Umane
UAG Affari Gen. PP.RR. SINDSTR.
RAG Ufficio Ragioneria
STQ Staff Qualità

RIC N. IVA 468
DATA DI REGISTR. 16/02/18

TOTALE MERCE	TRASPORTO	IMPONIBILE	TOTALE ESENTE	IVA 22%	SPESE BOLLO	TOTALE FATTURA
1.105,50		1.105,50		243,21		€ 1.348,71

SEMERARO utensili srl

ATTREZZATURE PER OFFICINE - AUTO VEICOLI INDUSTRIALI - LAVAGGI - GOMMISTI

Via Valle d'Itria s.n. - 72014 CISTERNINO (BR)
Tel./Fax 080.4449776 Cell. 348.0165097 - 348.0165094
e-mail: info@semeraroutensili.it
P.Iva / Cod. Fisc. 01880950744 www.semeraroutensili.it

Spett.le

A.M.A.T. S.p.A.
VIA CESARE BATTISTI, 657
74121 - TARANTO

FATTURA	DATA DOCUMENTO	N. DOCUMENTO	CODICE CLIENTE	PARTITA IVA - CODICE FISCALE
Fattura	22/01/2018	032/18	852	00146330733

MODALITA' DI PAGAMENTO
Bonifico Bancario a 60 gg. D.f.

BANCA D' APPOGGIO
BCC di LOCOROTONDO - Ag. CISTERNINO IBAN: IT71D0860779170001000713727

IMPORTO

SCADENZE

QTA	CODICE	DESCRIZIONE	PREZZO €	SCONTO	IMPORTO €
		rif. Vs. Prot.n°561/UT Lavoro n°S10/2018 del 10/01/2018 - CIG: ZBB21A7F49			
		rif. D.d.T. Del 18/01/2018 n. 064			
03	1928 K4	Set composto da avvitatore reversibile att.3/4" e n.4 bussole Beta	670,00	45	1.105,50
		operazione soggetta allo split payment 17 ter DPR 633/72			
		Contributo ambientale conai assolto ove dovuto			

009000.00061

Protocollo per la gestione informatica di documenti
Prot. n. 2695
del 08 FEB. 2018
AD Amministratore Delegato
DG Direttore Generale
DA Direttore Amministrativo
DT Direttore Tecnico
UAP Appalti / Contratti
UCM Commerciale / Marketing
UCB Contabilità Bilancio
UES Esercizio / Gestione
UIS Informatica / Statistica
UMT Manutenzione / Tecnica
URU Risorse Umane
UAG Affari Gen. TRASPORTI
RAG Ufficio Ragioneria
STQ Staff Qualità

IVA 468
PRC
DATA DI REGISTR. 16/02/18

TOTALE MERCE	TRASPORTO	IMPONIBILE	TOTALE ESENTE	IVA 22%	SPESE BOLLO	TOTALE FATTURA
1.105,50		1.105,50		243,21		€ 1.348,71

V I S T I

UFFICIO CONTRATTI E ACQUISTI
verifica condizione, ordine e contratto

Contr. Rep. n° del

Conv. n° del

Determ. A.D. n° del

Delib. C.A. n° del

Data scadenza pagamento

DATA	L'ADDETTO AL RISCONTRO

IL RESP. UNITA' CONTRATTI
per supervisione

DATA	FIRMA

UFFICIO PERSONALE
verifica visite di accertamento sanitario del personale

Data scadenza pagamento

DATA	FIRMA DEL RESPONSABILE

IL RESP. UNITA' PERSONALE
per supervisione

DATA	FIRMA

UFFICIO MAGAZZINO
verifica quantità, documenti e condizioni contrattuali

Contr. Rep. n. del

Delib. C.A. n. del

Delib. C.A. n. del

Delib. C.A. n. del

Data scadenza pagamento

DATA	FIRMA DEL RESPONSABILE

IL RESP. UNITA' TECNICA
per supervisione

DATA	FIRMA DEL RESPONSABILE

UFFICIO RAGIONERIA
verifica dati contabili

data scadenza pagamento indicata in fattura

data scadenza di pagamento presunta

DATA 16 MAR. 2018	FIRMA DEL RESPONSABILE

IL RESP. UNITA' CONTABILITA' E BILANCIO
per supervisione

DATA 19-06-2018	FIRMA

IL CAPO AREA INFORMATICA E STATISTICA
verifica dati tecnici

Data scadenza pagamento

DATA	FIRMA

UFFICIO TECNICO
verifica perfetta esecuzione lavori

Data scadenza pagamento **PAGAMENTO 60 GG. D.F.F.M.**

DATA 16 APR. 2018	FIRMA DEL RESPONSABILE

IL RESPONSABILE UNITA' TECNICA
per supervisione

DATA 16 APR. 2018	FIRMA DEL RESPONSABILE

NOTE:
SI ALLEGA D.D.T. DI CONSEGNA UTENSILI.

UNITA' AA.GG. E PP.RR.
verifica conferimento incarico

Conferimento del ..... Prot.....

IL CAPO UNITA' AA.GG. E PP.RR.

DATA	FIRMA

Prot. 561/UT

Taranto lì **10.01.2018**

Lavoro n. S10/2018

Spett.le
SEMERARO UTENSILI
Via Valle d'Itria s.n.
72014 Cisternino (BR)
Fax n. 080 4449776

OGGETTO: ORDINE PER LA FORNITURA DI N° 3 AVVITATORE COD. 1928K4

CIG ZBB21A7F49

In riferimento al preventivo n.008/18/G datato 09/01/2018, protocollato al nr. 564 del 10/01/18, dell' importo di € 1.105,50 + IVA per **LA FORNITURA DI N° 3 SET COMPOSTI DA AVVITATORE REVERSIBILE ATT. ¾" E N. 4 BUSSOLE BETA (COD. 1928K4)**, si emette ordine per un importo di € 1.105,50 + IVA.

Si precisa che il pagamento sarà effettuato a 60 gg. dalla data di emissione della fattura, sulla quale dovrà essere riportato sia il numero di CIG che di ordine.

ME

PER ACCETTAZIONE

Il Direttore generale
Ing. Massimo Dicecca

Prot. 561

SEMERARO utensili srl

ATTREZZATURE PER OFFICINE - AUTO VEICOLI INDUSTRIALI - LAVAGGI - GOMMISTI

Via Valle d'Itria s.n. - 72014 CISTERNINO (BR)
Tel./Fax 080.4449776 Cell. 348.0165097 - 348.0165094
e-mail: info@semeraroutensili.it
P.Iva / Cod. Fisc. 01880950744 www.semeraroutensili.it

Spett.le
A.M.A.T. S.p.A.
Via C. Battisti, 657
74121 - TARANTO

CISTERNINO ,li 09/01/2018

OGGETTO: PREVENTIVO

N. 008u/18/G

Come da Vs. gentile richiesta Vi sottoponiamo la ns. migliore offerta:

01	0786	Avvitatore pneumatico att.3/4" Fervi - Netto	178,00		178,00
		IN ALTERNATIVA			
01	1928 K4	Assortimento avvitatore reversibile att. 3/4" e n.4 bussole Beta	670,00	45	368,50
01	1928 CD	Avvitatore reversibile in materiale composito att. 3/4" Beta	840,00	45	462,00

Detti prezzi sono da considerarsi Iva esclusa.

Cogliamo l'occasione per porgere cordiali saluti.

AMAT
Azienda per la mobilità nell'area di Taranto
Prot. n. 561
del 10 GEN. 2018
- Amministratore Delegato
- Direttore Generale
- Direttore Amministrativo
- Direttore Tecnico
- Acquisti / Contratti
- Commerciale / Marketing
- Contabilità Bilancio
- Esercizio / Sosta
- Informatica / Statistica
- Manutenzione / Tecnica
- Risorse Umane
- Affari Gen. PP.RR. SINISTRI
- Ufficio Ragioneria
- Staff Direzione

SEMERARO UTENSILI S.R.L.
Via Valle d'Itria, s.n. - Tel./Fax 080.4449776
72014 CISTERNINO (BR)
C.F./P.IVA 01880950744

368,50 x 3 =
1.105,50

1928CD
avvitatore reversibile in materiale composito

• Meccanismo impulsivo doppio martello

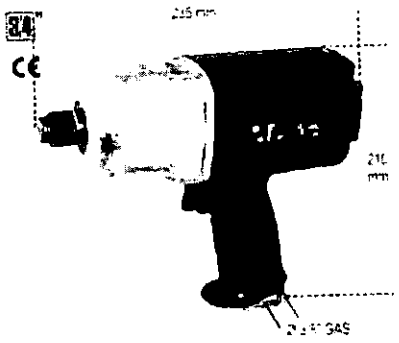

Velocità libera	4.500 giri/min
Coppia massima	1 800 Nm
Capacità vite/dado	CI 8.8 M27●41 mm
Capacità vite/dado	CI 12 9 M24●36 mm
Attacco aria	3/8" GAS
Pressione di utilizzo	6,2 bar
Ø interno tubo aria	10 mm
Consumo aria medio	215 l/min
Peso	3,5 kg

■	♨ kg	€		
3/4	3,5	840,00	1	019280007

1928DAL
avvitatore reversibile

• Meccanismo impulsivo doppio martello

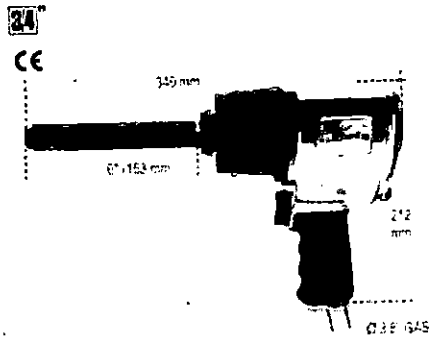

Velocità libera	5.000 giri/min
Coppia massima	1 695 Nm
Capacità vite/dado	CI 8.8 M27●41 mm
Capacità vite/dado	CI 12.9 M24●36 mm
Attacco aria	3/8" GAS
Pressione di utilizzo	6,2 bar
Ø interno tubo aria	10 mm
Consumo aria medio	240 l/min
Peso	4,8 kg

■	♨ kg	€		
3/4	4,8	690,00	1	019280023

1930CD
avvitatore reversibile in materiale compost

• Meccanismo impulsivo doppio martello

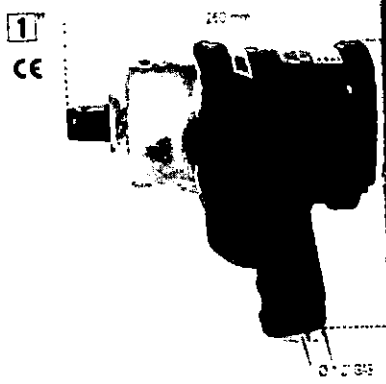

Velocità libera	4.000 gr
Coppia massima	24
Capacità vite/dado	CI 8.8 M3[illegible]
Capacità vite/dado	CI 12.9 M3[illegible]
Attacco aria	17
Pressione di utilizzo	[illegible]
Ø interno tubo aria	[illegible]
Consumo aria medio	[illegible]
Peso	[illegible]

■	♨ kg	€		
1	7,1	1.030,00	1	01[illegible]

193
avvitat

• Mecca

Velocità
Coppia m
Capacità
Capacità
Attacco
Pressione
Ø interno
Consumo
Peso

1928DA
avvitatore reversibile

• Meccanismo impulsivo doppio martello

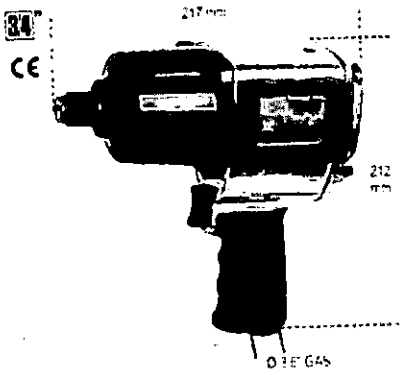

Velocità libera	5.000 giri/min
Coppia massima	1.695 Nm
Capacità vite/dado	CI 8.8 M27●41 mm
Capacità vite/dado	CI 12 9 M24●36 mm
Attacco aria	3/8" GAS
Pressione di utilizzo	6.2 bar
Ø interno tubo aria	10 mm
Consumo aria medio	240 l/min
Peso	4,3 kg

3/4	4,3	990,00	1	019280022

1928K4
assortimento di un avvitatore reversibile e quattro bussole Macchina serie lunga

• Meccanismo impulsivo "Pin Clutch"

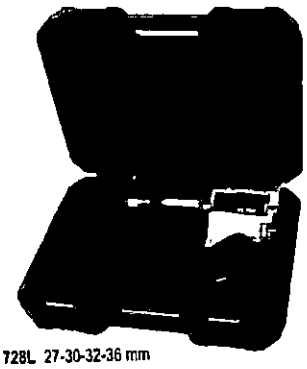

■ ○ 728L 27-30-32-36 mm

Velocità libera	4.000 giri/min
Coppia massima	1.493 Nm
Capacità vite/dado	CI 8.8 M27●41 mm
Capacità vite/dado	CI 12.9 M24●36 mm
Attacco aria	3/8" GAS
Pressione di utilizzo	6,2 bar
Ø interno tubo aria	10 mm
Consumo aria medio	260 l/min
Peso avvitatore	5,2 kg

■	♨

1930NCD
avvitatore reversibile in materiale compost

• Meccanismo impulsivo doppio martello

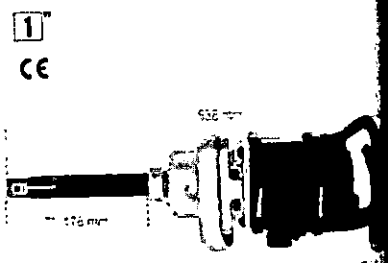

Velocità libera	4.000 gr
Coppia massima	24
Capacità vite/dado	CI 8.8 M3[illegible]
Capacità vite/dado	CI 12 9 M3[illegible]
Attacco aria	17
Pressione di utilizzo	[illegible]
Ø interno tubo aria	[illegible]
Consumo aria medio	[illegible]
Peso	[illegible]

1	6,0	1.145,00	1	01[illegible]

193
avvita

• Mecca

CCIAA Taranto n. 66347
CF e PI: 00311240733
Reg. Trib. n. 346/4825

A.T.I. snc

ARTICOLI TECNICI INDUSTRIALI

chiome@atita.net

74100 Taranto
Via G. MESSINA, 15
Tel. 099/4775539 Pbx
Fax 099/4775537

Indirizzo di consegna

Intestatario documento

0000001
A.M.A.T. S.P.A.
Via C. Battisti, 657
74121 TARANTO (TA) (ITA)
Partita IVA IT 00146330733
FAX: 099 7356273

Magazzino	Tipo documento	Numero	Data	Pag.
00 MAGAZZINO PRINCIPALE	**Preventivo**	**4**	**08/01/2018**	1

Codice cliente	Agente	Valuta
0000001		EURO

Pagamento
S60BO SPLIT 60 GG DF FM BONIFICO

Ns. banca:

Articolo	Descrizione	U.M.	Q.tà	Prezzo	Importo	C.I.	Consegna
	AVVITATORE PNEUMATICO DA 3/4 BETA 1928K4	NR	3,000	402,00000	1.206,00	22SP	08/01/2018
	AVVITATORE PNEUMATICO FERVI ART 0786 DA 3/4	NR	3,000	220,00000	660,00	22SP	08/01/2018

AMAT
Vecchia posta la mobilità nell'area di Taranto
Prot. n. 565
Del 10 GEN. 2018
Amministratore Delegato ☐
Direttore Generale ☐
Direttore Amministrativo ☐
Direttore Tecnico ☐
Area Contratti ☐
Area Marketing ☐
Area Bilancio ☐
Area Gestione ☐
Area Amministrazione ☐
Area Tecnica ☐
Area Personale ☐
Area Patrimonio ☐
Area Legale ☐
Area Sicurezza ☐

Totale Merce	Netto Merce	Totale imposta
1.866,00	1.866,00	410,52

Totale documento EURO
2.276,52

Trasporto a mezzo
DESTINATARIO

Causale del trasporto
Preventivo

Incaricato del trasporto

Porto
FRANCO

PRC 561

SEMERARO utensili srl

ATTREZZATURE PER OFFICINE - AUTO VEICOLI INDUSTRIALI - LAVAGGI - GOMMISTI

Via Valle d'Itria s.n. - 72014 CISTERNINO (BR)
Tel./Fax 080.4449776 Cell. 348.0165097 - 348.0165094
e-mail: info@semeraroutensili.it
P.Iva / Cod. Fisc. 01880950744 www.semeraroutensili.it

Spett.le
A.M.A.T. S.p.A.
Via C. Battisti, 657
74121 - TARANTO

CISTERNINO ,li 09/01/2018

OGGETTO: PREVENTIVO N. 008u/18/G

Come da Vs. gentile richiesta Vi sottoponiamo la ns. migliore offerta:

[illegible]	[illegible]	[illegible]	[illegible]	[illegible]	IMPORTO
01	0786	Avvitatore pneumatico att.3/4" Fervi - Netto	178,00		178,00
		IN ALTERNATIVA			
01	1928 K4	Assortimento avvitatore reversibile att. 3/4" e n.4 bussole Beta	670,00	45	368,50
01	1928 CD	Avvitatore reversibile in materiale composito att. 3/4" Beta	840,00	45	462,00

Detti prezzi sono da considerarsi Iva esclusa.

Cogliamo l'occasione per porgere cordiali saluti.

AMAT
Azienda per la mobilità nell'area di Taranto
Prot. n. 564
10 GEN. 2018
- Amm.re Delegato
- Direttore Generale
- Direttore Amministrativo
- Direttore Tecnico
- Appalti / Contratti
- Commerciale / Marketing
- Contabilità Bilancio
- Esercizio / Sosta
- Informatica / Statistica
- Manutenzione / Tecnica
- Risorse Umane
- Affari Gen. PP.RR. SINISTRI
- Ufficio Ragioneria
- Staff Qualità

SEMERARO UTENSILI S.R.L.
Via Valle d'Itria, s.n. - Tel./Fax 080.4449776
72014 CISTERNINO (BR)
C.F./P.IVA 01880950744

368,50 x 3 =
1.105,50

1928CD
avvitatore reversibile in materiale composito

• Meccanismo impulsivo doppio martello

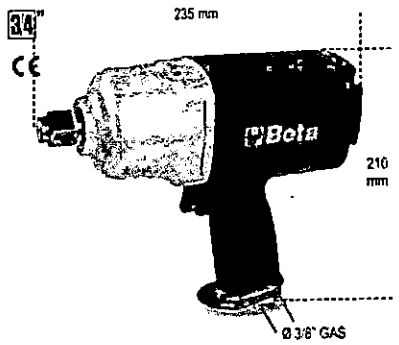

Velocità libera	4.500 giri/min
Coppia massima	1.800 Nm
Capacità vite/dado	CI 8.8 M27●41 mm
Capacità vite/dado	CI 12.9 M24●36 mm
Attacco aria	3/8" GAS
Pressione di utilizzo	6,2 bar
Ø interno tubo aria	10 mm
Consumo aria medio	215 l/min
Peso	3,5 kg

■	⌂ kg	€		
3/4	3,5	840,00	1	019260007

1928DAL
avvitatore reversibile

• Meccanismo impulsivo doppio martello

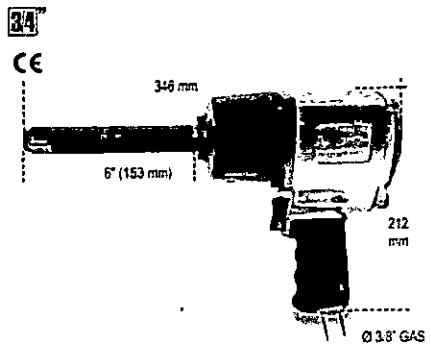

Velocità libera	5.000 giri/min
Coppia massima	1.695 Nm
Capacità vite/dado	CI 8.8 M27●41 mm
Capacità vite/dado	CI 12.9 M24●36 mm
Attacco aria	3/8" GAS
Pressione di utilizzo	6,2 bar
Ø interno tubo aria	10 mm
Consumo aria medio	240 l/min
Peso	4,8 kg

■	⌂ kg	€		
3/4	4,8	690,00	1	019260023

1930CD
avvitatore reversibile in materiale compos

• Meccanismo impulsivo doppio martello

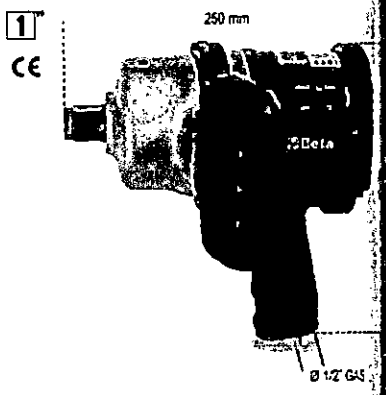

Velocità libera	4.000 gi
Coppia massima	24
Capacità vite/dado	CI 8.8 M36●
Capacità vite/dado	CI 12.9 M30●
Attacco aria	12
Pressione di utilizzo	
Ø interno tubo aria	
Consumo aria medio	
Peso	

■	⌂ kg	€		
1	7,1	1.090,00	1	019

1928DA
avvitatore reversibile

• Meccanismo impulsivo doppio martello

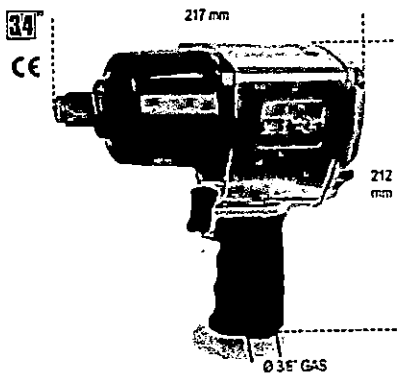

Velocità libera	5.000 giri/min
Coppia massima	1.695 Nm
Capacità vite/dado	CI 8.8 M27●41 mm
Capacità vite/dado	CI 12.9 M24●36 mm
Attacco aria	3/8" GAS
Pressione di utilizzo	6,2 bar
Ø interno tubo aria	10 mm
Consumo aria medio	240 l/min
Peso	4,3 kg

3/4	4,3	655,00	1	019260022

1928K4
assortimento di un avvitatore reversibile e quattro bussole Macchina serie lunga

• Meccanismo impulsivo "Pin Clutch"

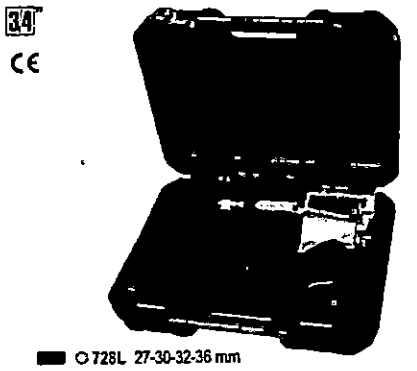

Velocità libera	4.000 giri/min
Coppia massima	1.493 Nm
Capacità vite/dado	CI 8.8 M27●41 mm
Capacità vite/dado	CI 12.9 M24●36 mm
Attacco aria	3/8" GAS
Pressione di utilizzo	6,2 bar
Ø interno tubo aria	10 mm
Consumo aria medio	260 l/min
Peso avvitatore	5,2 kg

1930NCD
avvitatore reversibile in materiale compos

• Meccanismo impulsivo doppio martello

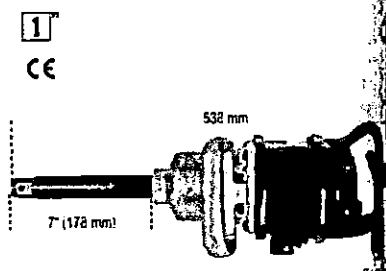

Velocità libera	4.000 gi
Coppia massima	24
Capacità vite/dado	CI 8.8 M36●
Capacità vite/dado	CI 12.9 M30●
Attacco aria	12
Pressione di utilizzo	
Ø interno tubo aria	
Consumo aria medio	
Peso	

1	6,8	1.145,00	1	019

CEDENTE: Ditta, Dipendenza, Domicilio o Residenza, Partita IVA

SEMERARO Utensili S.R.L.
Via Valle d'Itria s.n.
72014 CISTERNINO (BR)
Telefono / Fax 080.4449776
P.IVA / C.F.: 01880950744

DOCUMENTO DI TRASPORTO (D.d.t.)

D.P.R. 472 del 14.08.1996 - D.P.R. 696 del 21.12.1996

N. N. 064 Data 18/01/2018

a mezzo: ☒ cedente ☐ cessionario ☐ vettore

CESSIONARIO: Ditta, Dipendenza, Domicilio o Residenza

ATLAT SpA
VIA CESARE BATTISTI, 657
TARANTO

LUOGO DI DESTINAZIONE (se diverso dall'indirizzo del cessionario) E VARIAZIONI

DEM

rif. Ns. Prot. n° 561/UT - Lavoro n. 510/2018

CAUSALE DEL TRASPORTO: VENDITA

VS. ORDINE N. / DATA: CIG: ZBB21A7F49

☐ in conto ☐ a saldo

QUANTITÀ	DESCRIZIONE DEI BENI (natura e qualità)	IMPORTO (1)
N.03	Cod. 1928K4 SET COMPOSTI DA AVVITATORE REVERSIBILE	
/	ATT. 3/4" E N.4 BUSSOLE BETA	

ASPETTO ESTERIORE DEI BENI	N. COLLI	PESO KG.	PORTO	TOTALE €
CASSETTE	03			

VETTORE: ditta, domicilio o residenza	DATA E ORA DEL RITIRO		FIRME

Consegna o inizio trasporto a mezzo ☒ cedente ☐ cessionario	DATA	ORA	FIRMA DEL CONDUCENTE
	18/01/18	16:00	Semeraro Sergio

ANNOTAZIONI - VARIAZIONI	NUMERO PROGRESSIVO (2)	FIRMA DEL CESSIONARIO

1687CD33 (a)

(1) Solo in caso di utilizzo in sostituzione della certificazione fiscale - (2) Ai sensi dell'art. 3, comma 2, del D.P.R. 441/97.

ATTENZIONE:

I fogli di questo bollettario sono in carta chimica autoricalcante.
Per non produrre involontarie trascrizioni, si prega di compilare le dichiarazioni sottostanti «a foglio singolo» e non a ricalco.

DICHIARAZIONI

ai sensi dell'art. 39 della Legge 298/1974, dell'art. 1 del D.M. 13.4.79 e della Legge 132/1987

A) TRASPORTO DI COSE IN CONTO PROPRIO
PER UN PESO COMPLESSIVO A PIENO CARICO SUPERIORE A KG. 3.500

Il sottoscritto, titolare di licenza all'autotrasporto di cose in conto proprio n._____,
dichiara che le seguenti cose sono (*):

- ❑ di sua proprietà;
- ❑ da esso prodotte o vendute;
- ❑ prese in comodato;
- ❑ prese in locazione;
- ❑ da esso elaborate, trasformate, riparate o simili;
- ❑ tenute in deposito in relazione al contratto di deposito o ad un contratto di mandato ad acquistare o a vendere;

Firma leggibile del titolare
(o del suo legale rappresentante)

_____

B) TRASPORTO OCCASIONALE DI COSE IN CONTO PROPRIO
PER UN PESO COMPLESSIVO A PIENO CARICO SUPERIORE A KG. 3.500

Il sottoscritto, titolare di licenza all'autotrasporto di cose in conto proprio n. _____,

dichiara che le seguenti cose sono (*):

❑ di sua proprietà; ❑ prese in comodato; ❑ prese in locazione;

e costituiscono trasporto occasionale per le seguenti esigenze _____

_____

_____

_____

Firma leggibile del titolare
(o del suo legale rappresentante)

_____

(*) Dichiarare l'ipotesi o le ipotesi che ricorrono.

N.B - dichiarazione B) va fatta anche nel caso che il trasporto, oltre che essere occasionale, comprende cose che rientrano fra quelle previste nella licenza e va quindi aggiunta a quella di cui alla lettera A).-

AMAT

AREA TECNICA – GRIGLIA DI CONTROLLO DOCUMENTAZIONE BUS AZ: S/10

SEZIONE 1 SEMERARO S10/2018 – FORNITURA n. 3 AVVITATORI REV.

AUTORIZZAZIONE Protocollo e data _____ COMMESSA Nr. _____

DOCUMENTAZIONE:	Presente in commessa	Tipo Originale Copia	Protocollo	data		Allegato Copia gialla
1. Bolla di avaria officina						
2. D.D.T. emesso da AMAT di trasferimento bus a sede del riparatore						
3. *"Richiesta di preventivo"* (punto "I" della procedura)						
4. Preventivo inviato dal soggetto esterno (punto "III" della procedura)	V	C	564	10.01.18		SI'
5. *"Ordine di esecuzione dei lavori"* (punto V della procedura)	V	O	561	10.01.18		SI'
6. **D.D.T.** emesso dal riparatore di consegna bus						
7. **D.D.T.** emesso dal riparatore di consegna RICAMBI	V	O	064	18.01.18		SI'
8. *"Verbale di collaudo"*, redatto e sottoscritto con le modalità descritte al punto VI della procedura						
9. *"Verbale di verifica dei requisiti contrattuali"* (in caso di montaggio o fornitura di MOTORE REVISIONATO)						
10. Altri documenti:						

Controllo eseguito da:	firma	Data	Note:
	[signature]	16/4/18	

SEZIONE 2

VERIFICA FATTURAZIONE	Nr. fattura: 32/18	Data fattura: 22/01/18	Importo: 1.105,50 € + IVA

NOTE:		
Capo Unità Tecnica:	firma [signature]	Data 16/4/18

SEMERARO utensili srl

ATTREZZATURE PER OFFICINE - AUTO VEICOLI INDUSTRIALI - LAVAGGI - GOMMISTI

Via Valle d'Itria s.n. - 72014 CISTERNINO (BR)
Tel./Fax 080.4449776 Cell. 348.0165097 - 348.0165094
e-mail: info@semeraroutensili.it
P.Iva / Cod. Fisc. 01880950744 **www.semeraroutensili.it**

Spett.le

A.M.A.T. S.p.A.
VIA CESARE BATTISTI, 657
74121 - TARANTO

FATTURA	DATA DOCUMENTO	N. DOCUMENTO	CODICE CLIENTE	PARTITA IVA - CODICE FISCALE
Fattura	23/01/2018	044/18	852	00146330733

MODALITA' DI PAGAMENTO
Bonifico Bancario a 60 gg. D.f.

BANCA D' APPOGGIO
BCC di LOCOROTONDO - Ag. CISTERNINO IBAN: IT71D0860779170001000713727

IMPORTO

SCADENZE

Q.TA'	CODICE	DESCRIZIONE	PREZZO €	SCONTO	IMPORTO €
		rif. Vs. Prot.n°1411/UT Lavoro n°S21/2018 del 19/01/2018 - CIG: Z9C21D2B24			
	**	Rif. Vasca lavapezzi			
		lavori eseguiti:			
	-	disattivazione linea elettrica a servizio lavapezzi			
	-	eliminazione tubazione alimentazione idrica			
	-	stacco tubazione alimentazione gasolio			
	-	smontaggio, scomposizione e ritiro			
01		importo	750,00		750,00
		operazione soggetta allo split payment 17 ter DPR 633/72			
		Contributo ambientale conai assolto ove dovuto			

Azienda per la mobilità nell'area di Taranto
Prot. n. 2697
del 08 FEB. 2018
AD Amministratore Delegato
DG Direttore Generale
DA Direttore Amministrativo
DT Direttore Tecnico
UAP Appalti / Contratti
UCM Commerciale / Marketing
UCB Contabilità / Bilancio
UES Esercizio / Sosta
UIS Informatica / Sistemi
UMT Manutenzione / Officina
URU Risorse Umane
UAG Affari Gen. / RSPP / SIRESTRA
RAG Ufficio Ragioneria
STQ Staff Qualità

RIC _____ N.IVA 466
DATA DI REGISTR. 16/03/18

TOTALE MERCE	TRASPORTO	IMPONIBILE	TOTALE ESENTE	IVA 22%	SPESE BOLLO	TOTALE FATTURA
750,00		750,00		165,00		€ 915,00

SEMERARO utensili srl

ATTREZZATURE PER OFFICINE - AUTO VEICOLI INDUSTRIALI - LAVAGGI - GOMMISTI

Via Valle d'Itria s.n. - 72014 CISTERNINO (BR)
Tel./Fax 080.4449776 Cell. 348.0165097 - 348.0165094
e-mail: info@semeraroutensili.it
P.Iva / Cod. Fisc. 01880950744 www.semeraroutensili.it

Spett.le

A.M.A.T. S.p.A.
VIA CESARE BATTISTI, 657
74121 - TARANTO

FATTURA	DATA DOCUMENTO	N. DOCUMENTO	CODICE CLIENTE	PARTITA IVA - CODICE FISCALE
Fattura	23/01/2018	044/18	852	00146330733

MODALITA' DI PAGAMENTO: Bonifico Bancario a 60 gg. D.f.

BANCA D' APPOGGIO: BCC di LOCOROTONDO - Ag. CISTERNINO IBAN: IT71D0860779170001000713727

IMPORTO

SCADENZE

QTA'	CODICE	DESCRIZIONE	PREZZO €	SCONTO	IMPORTO €
		rif. Vs. Prot.n°1411/UT Lavoro n°S21/2018 del 19/01/2018 - CIG: Z9C21D2B24			
	**	Rif. Vasca lavapezzi			
		lavori eseguiti:			
	-	disattivazione linea elettrica a servizio lavapezzi			
	-	eliminazione tubazione alimentazione idrica			
	-	stacco tubazione alimentazione gasolio			
	-	smontaggio, scomposizione e ritiro			
01		importo	750,00		750,00
		operazione soggetta allo split payment 17 ter DPR 633/72			
		Contributo ambientale conai assolto ove dovuto			

Prot. n. 2697
del 08 FEB. 2018
AD Amm.re Delegato
DG Direttore Generale
DA Direttore Amministrativo
DT Direttore Tecnico
UAP Appalti / Contratti
UCM Commerciale / Marketing
UCB Contabilità / Bilancio
UES Esercizio / Gestione
UIS Informatica / Sistemi
UMT Manutenzione / Tecnica
URU Risorse Umane
UAG Affari Gen. / Segreteria
RAG Ufficio Ragioneria
STQ Staff Qualità

RIC IN NR. 466
DATA DI REGISTR. 16/03/18

TOTALE MERCE	TRASPORTO	IMPONIBILE	TOTALE ESENTE	IVA 22%	SPESE BOLLO	TOTALE FATTURA
750,00		750,00		165,00		€ 915,00

V I S T I

UFFICIO CONTRATTI E ACQUISTI
verifica condizione, ordine e contratto

Contr. Rep. n° del

Conv. n° del

Determ. A.D. n° del

Delib. C.A. n° del

Data scadenza pagamento

DATA	L'ADDETTO AL RISCONTRO

IL RESP. UNITA' CONTRATTI
per supervisione

DATA	FIRMA

UFFICIO RAGIONERIA
verifica dati contabili

data scadenza pagamento indicata in fattura

data scadenza di pagamento presunta

DATA 16 MAR. 2018	FIRMA DEL RESPONSABILE

IL RESP. UNITA' CONTABILITA' E BILANCIO
per supervisione

DATA 19-06-2018	FIRMA

IL CAPO AREA INFORMATICA E STATISTICA
verifica dati tecnici

Data scadenza pagamento

DATA	FIRMA

UNITA' AA.GG. E PP.RR.
verifica conferimento incarico

Conferimento del ..... Prot.....

IL CAPO UNITA' AA.GG. E PP.RR.

DATA	FIRMA

UFFICIO PERSONALE
verifica visite di accertamento sanitario del personale

Data scadenza pagamento

DATA	FIRMA DEL RESPONSABILE

IL RESP. UNITA' PERSONALE
per supervisione

DATA	FIRMA

UFFICIO MAGAZZINO
verifica quantità, documenti e condizioni contrattuali

Contr. Rep. n. del

Delib. C.A. n. del

Delib. C.A. n. del

Delib. C.A. n. del

Data scadenza pagamento

DATA	FIRMA DEL RESPONSABILE

IL RESP. UNITA' TECNICA
per supervisione

DATA	FIRMA DEL RESPONSABILE

UFFICIO TECNICO
verifica perfetta esecuzione lavori

Data scadenza pagame PAGAMENTO 60 GG. D.F.F.M.

DATA 16 APR. 2018	FIRMA DEL RESPONSABILE

IL RESPONSABILE UNITA' TECNICA
per supervisione

DATA 16 APR. 2018	FIRMA DEL RESPONSABILE

NOTE:

AmAt SpA
Azienda per la Mobilità nell'Area di Taranto

Prot. 1411/UT

Taranto lì 19.01.2018

Lavoro n. S21/2018

Spett.le
SEMERARO UTENSILI
Via Valle d'Itria s.n.
72014 Cisternino (BR)
Fax n. 080 4449776

OGGETTO: ORDINE PER LO SMONTAGGIO, SCOMPOSIZIONE E RITIRO VASCA LAVAPEZZI – ordine a consuntivo

CIG (verrà comunicato in seguito per indisponibilità del sistema)

In riferimento al preventivo n. 017/18/G datato 18/01/2018, protocollato al nr. 1365 del 19/01/18, dell'importo di € 750,00 + IVA per **LO SMONTAGGIO, SCOMPOSIZIONE E RITIRO VASCA LAVAPEZZI**, si emette ordine per un importo di € 750,00 + IVA.

Si precisa che il pagamento sarà effettuato a 60 gg. dalla data di emissione della fattura, sulla quale dovrà essere riportato sia il numero di CIG che di ordine.

ME

PER ACCETTAZIONE

SEMERARO UTENSILI
Via Valle d'Itria s.n.
72014 Cisternino (BR)
C.F./P.I. 01860[illegible]

Il Direttore generale
Ing. Massimo Bicecca

Prot. 1411/UT Taranto lì **19.01.2018**

Lavoro n. S21/2018

Spett.le
SEMERARO UTENSILI
Via Valle d'Itria s.n.
72014 Cisternino (BR)
Fax n. 080 4449776

OGGETTO: ORDINE PER LO SMONTAGGIO, SCOMPOSIZIONE E RITIRO VASCA LAVAPEZZI – ordine a consuntivo

CIG (verrà comunicato in seguito per indisponibilità del sistema)

In riferimento al preventivo n. 017/18/G datato 18/01/2018, protocollato al nr. 1365 del 19/01/18, dell'importo di € 750,00 + IVA per **LO SMONTAGGIO, SCOMPOSIZIONE E RITIRO VASCA LAVAPEZZI**, si emette ordine per un importo di € 750,00 + IVA.

Si precisa che il pagamento sarà effettuato a 60 gg. dalla data di emissione della fattura, sulla quale dovrà essere riportato sia il numero di CIG che di ordine.

ME

PER ACCETTAZIONE

Il Direttore generale
Ing. Massimo Dicecca

ANAC
Autorità Nazionale Anticorruzione

Logo

AVCP

- Accessibilità |
- Contatti |
- Mappa del sito |
- Dove Siamo |
- English |
- Privacy |

- Autorità
- Servizi
- Attività dell'Autorità
- Comunicazione

Home›Servizi›Servizi ad Accesso riservato›Smart CIG›Lista comunicazioni dati›Dettaglio CIG

Utente: Marianna Ettorre
Profilo: RESPONSABILE DEL PROCEDIMENTO EX ART. 10 D.LGS. 163/2006

Denominazione Amministrazione: AZIENDA PER LA MOBILITA' NELL'AREA DI TARANTO SPA - AMAT SPA

Cambia profilo - Logout

- Home
- Gestione smart CIG
  - Richiedi
  - Visualizza lista
- Gestione CARNET di smart CIG
  - Rendiconta
  - Visualizza lista

Smart CIG: Dettaglio dati CIG

Dettagli della comunicazione

CIG	**Z9C21D2B24**
Stato	CIG COMUNICATO
Fattispecie contrattuale	CONTRATTI DI IMPORTO INFERIORE A € 40.000 AFFIDATI EX ART 125 O CON PROCEDURA NEGOZIATA SENZA BANDO
Importo	€ 750,00
Oggetto	Lavoro S21/2018 - SEMERARO ritiro vasca lavapezzi
Procedura di scelta contraente	AFFIDAMENTO IN ECONOMIA - AFFIDAMENTO

	DIRETTO
Oggetto principale del contratto	SERVIZI
CIG accordo quadro	-
CUP	-
Disposizioni in materia di centralizzazione della spesa pubblica (art. 9 comma 3 D.L. 66/2014)	Lavori oppure beni e servizi non elencati nell'art. 1 dPCM 24/12/2015
Motivo richiesta CIG	Stazione appaltante non soggetta agli obblighi di cui al dPCM 24 dicembre 2015

Annulla Comunicazione | Modifica

COM01OE/10.119.142.122

© Autorità Nazionale Anticorruzione - Tutti i diritti riservati

via M. Minghetti, 10 - 00187 Roma - c.f. 97584460584

Contact Center: 800896936

Prot. 1411

SEMERARO utensili srl

ATTREZZATURE PER OFFICINE - AUTO VEICOLI INDUSTRIALI - LAVAGGI - GOMMISTI

Via Valle d'Itria s.n. - 72014 CISTERNINO (BR)
Tel./Fax 080.4449776 Cell. 348.0165097 - 348.0165094
e-mail: info@semeraroutensili.it
P.Iva / Cod. Fisc. 01880950744 www.semeraroutensili.it

Spett.le
A.M.A.T. S.p.A.
Via C. Battisti, 657
74121 - TARANTO

CISTERNINO ,li 18/01/2018

OGGETTO: PREVENTIVO rif. VASCA LAVAPEZZI N. 017u/18/G

Come da Vs. gentile richiesta Vi sottoponiamo la ns. migliore offerta:

					IMPORTO
		lavori eseguiti:			
	-	disattivazione linea elettrica a servizio lavapezzi			
	-	eliminazione tubazione alimentazione idrica			
	-	stacco tubazione alimentazione gasolio			
	-	smontaggio, scomposizione e ritiro			
01		importo	750,00		750,00

Imponibile :	750,00
Totale iva :	165,00
TOTALE :	915,00

Cogliamo l'occasione per porgere cordiali saluti.

AMAT
Azienda per la mobilità nell'area di Taranto
Prot. n. 1365
Data 19 GEN. 2018
- Amm.re Delegato
- Direttore Generale
- Direttore Amministrativo
- Direttore Tecnico
- Appalti / Contratti
- Commerciale / Marketing
- Contabilità Bilancio
- Esercizio / Sosta
- Informatica / Statistica
- Manutenzione / Tecnica
- Risorse Umane
- Affari Gen. PP.RR. SINISTRI
- Ufficio Ragioneria
- Staff Qualità

SEMERARO UTENSILI srl
Via Valle d'Itria s.n.
72014 CISTERNINO (BR)
C.F./P.IVA 01880950744

SEMERARO UTENSILI S.R.L.
- Via Valle d'Itria, s.n. - Tel./Fax 080.4449776
72014 CISTERNINO (BR)
C.F./P.IVA: 01660950744

ORDINE DI LAVORO n. _____

data 22/01/2018

Cliente ATAT SpA

VIA CESARE BATTISTI, 657 - TARANTO

Tipo di intervento richiesto SMONTAGGIO, SCOMPOSIZIONE e RITIRO VASCA LAVAPEZZI

Intervento richiesto il 19/01/2018 ore _____

ESECUZIONE DEL LAVORO

MATERIALI IMPIEGATI

- DISATTIVAZIONE LINEA ELETTRICA
- SMANTELLAMENTO TUBAZIONE ALIMENTAZIONE IDRICA
- STACCO TUBAZIONE ALIMENTAZIONE GASOLIO
- SCOMPOSIZIONE E RITIRO

N. ore _____ a € _____

N. ore _____ a € _____

N. ore _____ a € _____

Importo € _____

V° L'ESECUTORE

V° IL COMMITTENTE

SEMERARO UTENSILI S.R.L.
Via Vicolo Maria, s.n. - Tel./Fax 080.4449776
72014 CISTERNINO (BR)
C.F./P.IVA: 01660950744

ORDINE DI LAVORO n. _____

data 22/01/2018

Cliente ILVA S.p.A.
VIA CESARE BATTISTI, 657 - TARANTO

Tipo di intervento richiesto SMONTAGGIO, SCOMPOSIZIONE e RIPRO
VASCA LAMINAZIONE

Intervento richiesto il 15/01/2018 ore _____

ESECUZIONE DEL LAVORO

MATERIALI IMPIEGATI

- DISATTIVAZIONE LINEA ELETTRICA
- SMANTELLAMENTO TUBAZIONE ALIMENTAZIONE FORCA
- SMALCO TUBAZIONE ALIMENTAZIONE GASOLIO
- SCOMPOSIZIONE E RIPRO

N. ore _____ a € _____

N. ore _____ a € _____

N. ore _____ a € _____

Importo € _____

V° L'ESECUTORE

V° IL COMMITTENTE

EDIFRO E 5663 A

2

AMAT

AREA TECNICA – GRIGLIA DI CONTROLLO DOCUMENTAZIONE BUS AZ: 521

SEZIONE 1

AUTORIZZAZIONE Protocollo e data: SEMERARO 821/2018 – RITIRO VASCA LAVAPEZZI

COMMESSA Nr.: (LOCALE RN3)

DOCUMENTAZIONE:	Presente in commessa	Tipo Originale Copia	Protocollo	data		Allegato Copia gialla
1. Bolla di avaria officina						
2. D.D.T. emesso da AMAT di trasferimento bus a sede del riparatore						
3. *"Richiesta di preventivo"* (punto "I" della procedura)						
4. Preventivo inviato dal soggetto esterno (punto "III" della procedura)	V	C	1865	19.4.18		SI
5. *"Ordine di esecuzione dei lavori"* (punto V della procedura)	V	O	1411	19.4.18		SI
6. D.D.T. emesso dal riparatore di consegna bus						
7. D.D.T. emesso dal riparatore di consegna RICAMBI						
8. *"Verbale di collaudo"*, redatto e sottoscritto con le modalità descritte al punto VI della procedura						
9. *"Verbale di verifica dei requisiti contrattuali"* (in caso di montaggio o fornitura di MOTORE REVISIONATO)						
10. Altri documenti:						

Controllo eseguito da:	firma	Data	Note:
		16 APR. 2018	

SEZIONE 2

VERIFICA FATTURAZIONE	Nr. fattura: 44	Data fattura: 23/1/18	Importo: 750,00

NOTE:

Capo Unità Tecnica:	firma	Data
		16 APR. 2018

SEMERARO utensili srl

ATTREZZATURE PER OFFICINE - AUTO VEICOLI INDUSTRIALI - LAVAGGI - GOMMISTI

Via Valle d'Itria s.n. - 72014 CISTERNINO (BR)
Tel./Fax 080.4449776 Cell. 348.0165097 - 348.0165094
e-mail: info@semeraroutensili.it
P.Iva / Cod. Fisc. 01880950744 **www.semeraroutensili.it**

Spett.le

A.M.A.T. S.p.A.
VIA CESARE BATTISTI, 657
74121 - TARANTO

FATTURA	DATA DOCUMENTO	N. DOCUMENTO	CODICE CLIENTE	PARTITA IVA - CODICE FISCALE
Fattura	23/01/2018	045/18	852	00146330733

MODALITA' DI PAGAMENTO: Bonifico Bancario a 60 gg. D.f.

BANCA D' APPOGGIO: BCC di LOCOROTONDO - Ag. CISTERNINO IBAN: IT71D0860779170001000713727

IMPORTO

SCADENZE

Q.TA'	CODICE	DESCRIZIONE	PREZZO €	SCONTO	IMPORTO €
		rif. Vs. Prot.n°864/UT Lavoro n°S15/2018 del 12/01/2018 - CIG: Z3B21B180E			
		rif. D.d.T. Del 23/01/2018 n. 084			
02	M8301D	Trapano reversibile Makita	139,00		278,00
		009000 00060			
		operazione soggetta allo split payment 17 ter DPR 633/72			
		Contributo ambientale conai assolto ove dovuto			

AMAT Azienda per la mobilità nell'area di Taranto
Prot. n. 2696
del 08 FEB. 2018
AD Amm.re Delegato
DG Direttore Generale
DA Direttore Amministrativo
DT Direttore Tecnico
UAP Appalti / Contratti
UCM Commerciale / Marketing
UCB Contabilità Bilancio
UES Esercizio / Sosta
UIS Informatica / Statistica
UMT Manutenzione / Tecnica
URU Risorse Umane
UAG Affari Gen. PP.RR. SINISTRI
RAG Ufficio Ragioneria
STQ Staff Qualità

RIC _____ N.IVA _____
DATA DI REGISTR. _____

RIC _____ N.IVA 467
DATA DI REGISTR. 16/03/18

TOTALE MERCE	TRASPORTO	IMPONIBILE	TOTALE ESENTE	IVA 22%	SPESE BOLLO	TOTALE FATTURA
278,00		278,00		61,16		€ 339,16

SEMERARO utensili srl

Spett.le

ATTREZZATURE PER OFFICINE - AUTO VEICOLI INDUSTRIALI - LAVAGGI - GOMMISTI

Via Valle d'Itria s.n. - 72014 CISTERNINO (BR)
Tel./Fax 080.4449776 Cell. 348.0165097 - 348.0165094
e-mail: info@semeraroutensili.it
P.Iva / Cod. Fisc. 01880950744 www.semeraroutensili.it

A.M.A.T. S.p.A.
VIA CESARE BATTISTI, 657
74121 - TARANTO

FATTURA	DATA DOCUMENTO	N. DOCUMENTO	CODICE CLIENTE	PARTITA IVA - CODICE FISCALE
Fattura	23/01/2018	045/18	852	00146330733

MODALITA' DI PAGAMENTO: Bonifico Bancario a 60 gg. D.f.

BANCA D' APPOGGIO: BCC di LOCOROTONDO - Ag. CISTERNINO IBAN: IT71D0860779170001000713727

IMPORTO

SCADENZE

QTA	CODICE	DESCRIZIONE	PREZZO €	SCONTO	IMPORTO €
		rif. Vs. Prot.n°864/UT Lavoro n°S15/2018 del 12/01/2018 - CIG: Z3B21B180E			
		rif. D.d.T. Del 23/01/2018 n. 084			
02	M8301D	Trapano reversibile Makita	139,00		278,00
		009000 00060			
		operazione soggetta allo split payment 17 ter DPR 633/72			
		Contributo ambientale conai assolto ove dovuto			

AMAT Azienda per la mobilità nell'area di Taranto
Prot. n. 2696
08 FEB. 2018
AD Amm.re Delegato
DG Direttore Generale
DA Direttore Amministrativo
DT Direttore Tecnico
UAP Appalti / Contratti
UCM Commerciale / Marketing
UCB Contabilità Bilancio
UES Esercizio / Sosta
UIS Informatica / Statistica
UMT Manutenzione / Tecnica
URU Risorse Umane
UAG Affari Gen. PP.RR. SINISTRI
RAG Ufficio Ragioneria
STO Staff Qualità

RIC ____ N.IVA ____
DATA DI REGISTR. ____

RIC ____ N.IVA 467
DATA DI REGISTR. 16/03/18

TOTALE MERCE	TRASPORTO	IMPONIBILE	TOTALE ESENTE	IVA 22%	SPESE BOLLO	TOTALE FATTURA
278,00		278,00		61,16		€ 339,16

V I S T I

UFFICIO CONTRATTI E ACQUISTI
verifica condizione, ordine e contratto

Contr. Rep. n° del

Conv. n° del

Determ. A.D. n° del

Delib. C.A. n° del

Data scadenza pagamento

DATA	L'ADDETTO AL RISCONTRO

IL RESP. UNITA' CONTRATTI
per supervisione

DATA	FIRMA

UFFICIO PERSONALE
verifica visite di accertamento sanitario del personale

Data scadenza pagamento

DATA	FIRMA DEL RESPONSABILE

IL RESP. UNITA' PERSONALE
per supervisione

DATA	FIRMA

UFFICIO MAGAZZINO
verifica quantità, documenti e condizioni contrattuali

Contr. Rep. n. del

Delib. C.A. n. del

Delib. C.A. n. del

Delib. C.A. n. del

Data scadenza pagamento

DATA	FIRMA DEL RESPONSABILE

IL RESP. UNITA' TECNICA
per supervisione

DATA	FIRMA DEL RESPONSABILE

UFFICIO RAGIONERIA
verifica dati contabili

data scadenza pagamento indicata in fattura

data scadenza di pagamento presunta

DATA 16 MAR. 2018	FIRMA DEL RESPONSABILE

IL RESP. UNITA' CONTABILITA' E BILANCIO
per supervisione

DATA 19-06-2018	FIRMA

IL CAPO AREA INFORMATICA E STATISTICA
verifica dati tecnici

Data scadenza pagamento

DATA	FIRMA

UFFICIO TECNICO
verifica perfetta esecuzione lavori

Data scadenza pagamento PAGAMENTO 60 GG. D.F.F.M.

DATA 16 APR. 2018	FIRMA DEL RESPONSABILE

IL RESPONSABILE UNITA' TECNICA
per supervisione

DATA 16 APR. 2018	FIRMA DEL RESPONSABILE

UNITA' AA.GG. E PP.RR.
verifica conferimento incarico

Conferimento del ..... Prot.....

IL CAPO UNITA' AA.GG. E PP.RR.

DATA	FIRMA

NOTE:
SI ALLEGA D.D.T. DI CONSEGNA UTENSILE

Prot. 864/UT Taranto lì **12.01.2018**

Lavoro n. S15/2018

Spett.le
SEMERARO UTENSILI
Via Valle d'Itria s.n.
72014 Cisternino (BR)
Fax n. 080 4449776

OGGETTO: ORDINE PER LA FORNITURA DI N° 2 TRAPANO REVERSIBILE MAKITA

CIG Z3B21B180E

In riferimento al preventivo n.010/18/G datato 12/01/2018, protocollato al nr. 860 del 12/01/18, dell' importo di € 278,00 + IVA per **LA FORNITURA DI N° 2 TRAPANO REVERSIBILE MAKITA**, si emette ordine per un importo di € 278,00 + IVA.

Si precisa cheil pagamento sarà effettuato a 60 gg. dalla data di emissione della fattura, sulla quale dovrà essere riportato sia il numero di CIG che di ordine.

ME

PER ACCETTAZIONE

Il Direttore generale
Ing. Massimo Dicecca

864

SEMERARO utensili srl

ATTREZZATURE PER OFFICINE - AUTO VEICOLI INDUSTRIALI - LAVAGGI - GOMMISTI

Via Valle d'Itria s.n. - 72014 CISTERNINO (BR)
Tel./Fax 080.4449776 Cell. 348.0165097 - 348.0165094
e-mail: info@semeraroutensili.it
P.Iva / Cod. Fisc. 01880950744 www.semeraroutensili.it

Spett.le
A.M.A.T. S.p.A.
Via C. Battisti, 657
74121 - TARANTO

CISTERNINO ,li 12/01/2018

OGGETTO: PREVENTIVO

N. 010u/18/G

Come da Vs. gentile richiesta Vi sottoponiamo la ns. migliore offerta:

Qtà	Articolo	DESCRIZIONE	Prezzo unit.	Sc.	IMPORTO
02	M8301D	Trapano reversibile Makita	139,00		278,00

Imponibile : 278,00
Totale iva : 61,16
TOTALE : 339,16

Cogliamo l'occasione per porgere cordiali saluti.

AMAT
Azienda per la mobilità nell'area di Taranto
Prot. n. 860
12 GEN. 2018
Amm.re Delegato
Direttore Generale
Direttore Amministrativo
Direttore Tecnico
Appalti / Contratti
Commerciale / Marketing
Commerciale Esercizio
Personale / Sosta
Informatica / Statistica
Manutenzione / Tecnica
Risorse Umane
Affari Gen. PP.RR. SINISTRI
Ufficio Ragioneria
Staff Qualità

SEMERARO UTENSILI S.R.L.
Via Valle d'Itria, s.n. - Tel./Fax 080.4449776
72014 CISTERNINO (BR)
C.F./P.IVA 01880950744

Trapano avvitatore c/perc. 13 mm 18V

M8301DWE

(Sostituisce modello MT081E)

INTRO MT23

LEGGERO E PERFORMANTE

Solo presso rivenditori ufficiali Makita

Trapano avvitatore c/perc. 13 mm 18V

Art.	Prezzo consigliato IVA esclusa
M8301DWE	€ 139,00

18V LITHIUM-ION

novità

Modello	Quantità ordinata	Prezzo netto unitario IVA esclusa	Totale € IVA esclusa
M8301DWE			
		Total € IVA esclusa	

E' possibile scaricare e stampare il volantino dall'area riservata ai nostri rivenditori nel nostro sito www.makita.it

DATI RIVENDITORE	
RIVENDITORE:	COD. CLIENTE:
C.A.P.:	COMUNE:
RIFERIMENTO:	
TIMBRO:	NOME E FIRMA:

I prezzi e le caratteristiche tecniche indicate sono puramente indicative e hanno carattere di riservatezza.

Trapano avvitatore c/perc. 13 mm 18V

M8301DWE

(Sostituisce modello MT081E)

INTRO MT23

LEGGERO E PERFORMANTE

Solo presso rivenditori ufficiali Makita

TRAPANO AVVITATORE C/PERC. 13 mm 18V

Batteria		*18V-1,5Ah*
Capacità foro metallo		*13 mm*
Capacità foro legno		*36 mm*
Capacità foro muratura		*13 mm*
Colpi al minuto	*Max*	*0-21.000*
	Min	*0-6.000*
Velocità a vuoto	*Max*	*0-1.400 g/min*
	Min	*0-400 g/min*
Coppia max	*Max*	*42 Nm*
	Min	*24 Nm*
Dimensioni		*238x82x239 mm*
Peso		*1,7 kg*

novità

Accessori in dotazione:
2 Batterie 18V 1,5Ah, caricabatterie, valigetta.

VANTAGGI PER L'UTILIZZATORE

- Autonomia migliorata grazie alle tecnologiche batterie da 1,5Ah agli ioni di litio
- Elevate prestazioni garantite dal motore a spazzole 18V
- Affidabile grazie a 3 controlli attivi per salvaguardare macchina e comfort operatore:
  controllo stato carica batteria
  controllo della lavorazione
  controllo tempi esposizione

Se una di queste condizioni non risulta ottimale la macchina interrompe il lavoro "comunicando" così l'anomalia all'operatore
- Cambio rapido della punta grazie al mandrino autoserrante.
- Controllo totale grazie all'interruttore elettronico.
- Regolazione della coppia in 16 posizioni + trapano

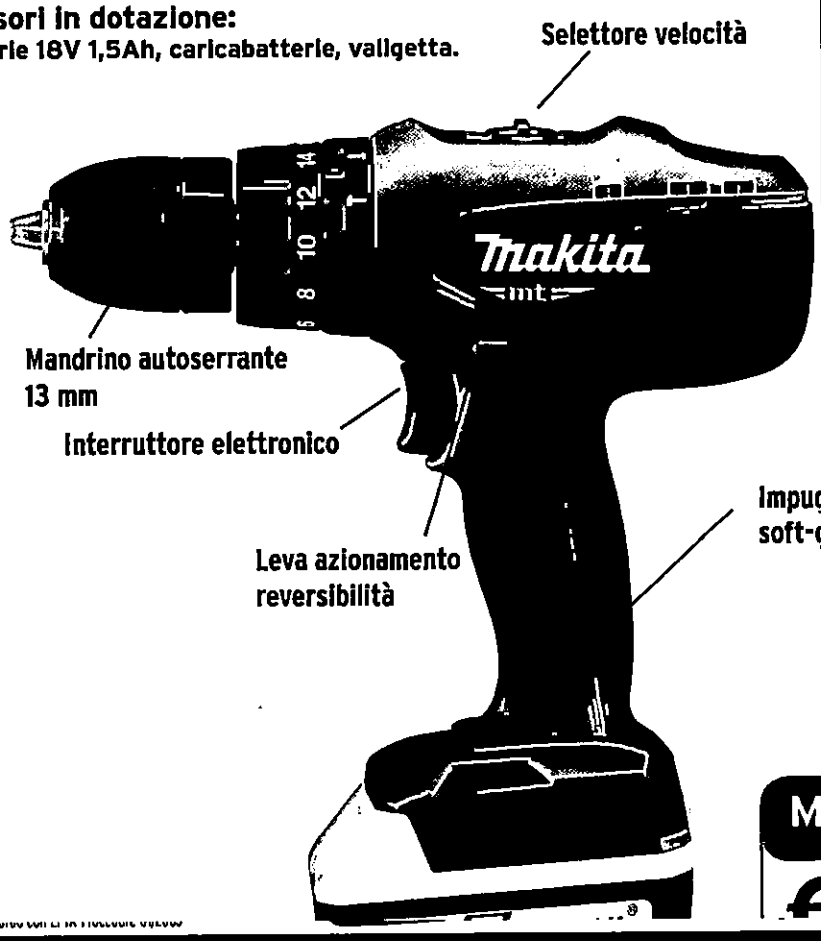

18V LITHIUM-ION

M8301DWE

I prezzi e le caratteristiche tecniche indicate sono puramente indicative e hanno carattere di riservatezza.

CEDENTE: Ditta, Dipendenza, Domicilio o Residenza, Partita IVA

SEMERARO Utensili s.r.l.
Via Valle d'Itria s.n.
72014 CISTERNINO (BR)
Telefono / Fax 080.4449776
P.IVA / C.F.: 01880950744

DOCUMENTO DI TRASPORTO (D.d.t.)

D.P.R. 472 del 14.08.1996 - D.P.R. 696 del 21.12.1996

N. 084 Data 23 01 2018

a mezzo: ☒ cedente ☐ cessionario ☐ vettore

CESSIONARIO: Ditta, Dipendenza, Domicilio o Residenza

ATAT SpA
VIA CESARE BATTISTI, 657
TARANTO

LUOGO DI DESTINAZIONE (se diverso dall'indirizzo del cessionario) E VARIAZIONI

Prot. n° 864/UT - Lavoro n. S 15/2018

CAUSALE DEL TRASPORTO: VENDITA

VS. ORDINE N. / DATA: CIG: Z3B21B186E 12 01 2018

☐ in conto ☒ a saldo

QUANTITÀ	DESCRIZIONE DEI BENI (natura e qualità)	IMPORTO (1)
N. 02	Cod. M8301D TRAPANO REVERSIBILE MAKITA	

ASPETTO ESTERIORE DEI BENI	N. COLLI	PESO KG.	PORTO	TOTALE €
CARTONE	01			

VETTORE: ditta, domicilio o residenza	DATA E ORA DEL RITIRO	FIRME

Consegna o inizio trasporto a mezzo ☒ cedente ☐ cessionario — DATA 23 01 18 — ORA 11 30 — FIRMA DEL CONDUCENTE: Semeraro Donato

ANNOTAZIONI - VARIAZIONI — NUMERO PROGRESSIVO (2) — FIRMA DEL CESSIONARIO

1687CD33 (a)

(1) Solo in caso di utilizzo in sostituzione della certificazione fiscale - (2) Ai sensi dell'art. 3, comma 2, del D.P.R. 441/97.

ATTENZIONE:

I fogli di questo bollettario sono in carta chimica autoricalcante.
Per non produrre involontarie trascrizioni, si prega di compilare le dichiarazioni sottostanti «a foglio singolo» e non a ricalco.

DICHIARAZIONI

ai sensi dell'art. 39 della Legge 298/1974, dell'art. 1 del D.M. 13.4.79 e della Legge 132/1987

A) TRASPORTO DI COSE IN CONTO PROPRIO PER UN PESO COMPLESSIVO A PIENO CARICO SUPERIORE A KG. 3.500

Il sottoscritto, titolare di licenza all'autotrasporto di cose in conto proprio n. _____, dichiara che le seguenti cose sono (*):

- ❑ di sua proprietà;
- ❑ da esso prodotte o vendute;
- ❑ prese in comodato;
- ❑ prese in locazione;
- ❑ da esso elaborate, trasformate, riparate o simili;
- ❑ tenute in deposito in relazione al contratto di deposito o ad un contratto di mandato ad acquistare o a vendere;

Firma leggibile del titolare
(o del suo legale rappresentante)

_____

B) TRASPORTO OCCASIONALE DI COSE IN CONTO PROPRIO PER UN PESO COMPLESSIVO A PIENO CARICO SUPERIORE A KG. 3.500

Il sottoscritto, titolare di licenza all'autotrasporto di cose in conto proprio n. _____,

dichiara che le seguenti cose sono (*):

❑ di sua proprietà; ❑ prese in comodato; ❑ prese in locazione;

e costituiscono trasporto occasionale per le seguenti esigenze _____

_____

_____

_____

Firma leggibile del titolare
(o del suo legale rappresentante)

_____

(*) Dichiarare l'ipotesi o le ipotesi che ricorrono.

N.B - dichiarazione B) va fatta anche nel caso che il trasporto, oltre che essere occasionale, comprende cose che rientrano fra quelle previste nella licenza e va quindi aggiunta a quella di cui alla lettera A).

AMAT

AREA TECNICA – GRIGLIA DI CONTROLLO DOCUMENTAZIONE BUS AZ: S15

SEZIONE 1

AUTORIZZAZIONE Protocollo e data: SEMERARO

COMMESSA Nr.: S 15/2018 FORNITURA TRAP. MAKITA

DOCUMENTAZIONE:	Presente in commessa	Tipo Originale Copia	Protocollo	data		Allegato Copia gialla
1. Bolla di avaria officina						
2. D.D.T. emesso da AMAT di trasferimento bus a sede del riparatore						
3. *"Richiesta di preventivo"* (punto "I" della procedura)						
4. Preventivo inviato dal soggetto esterno (punto "III" della procedura)	V	C	860	12.01.18		SI'
5. *"Ordine di esecuzione dei lavori"* (punto V della procedura)	V	O	864	12.01.18		SI'
6. D.D.T. emesso dal riparatore di consegna bus						
7. D.D.T. emesso dal riparatore di consegna RICAMBI	V	O	084	23.01.18		SI'
8. *"Verbale di collaudo"*, redatto e sottoscritto con le modalità descritte al punto VI della procedura						
9. *"Verbale di verifica dei requisiti contrattuali"* (in caso di montaggio o fornitura di MOTORE REVISIONATO)						
10. Altri documenti:						

Controllo eseguito da:	firma	Data	Note:
		16 APR. 2018	

SEZIONE 2

VERIFICA FATTURAZIONE	Nr. fattura: 45	Data fattura: 23/1/18	Importo: 278 € + IVA

NOTE:

Capo Unità Tecnica:	firma	Data
		16 APR. 2018

SEMERARO utensili srl

ATTREZZATURE PER OFFICINE - AUTO VEICOLI INDUSTRIALI - LAVAGGI - GOMMISTI

Via Valle d'Itria s.n. - 72014 CISTERNINO (BR)
Tel./Fax 080.4449776 Cell. 348.0165097 - 348.0165094
e-mail: info@semeraroutensili.it
P.Iva / Cod. Fisc. 01880950744 www.semeraroutensili.it

Spett.le

A.M.A.T. S.p.A.
VIA CESARE BATTISTI, 657
74121 - TARANTO

FATTURA	DATA DOCUMENTO	N. DOCUMENTO	CODICE CLIENTE	PARTITA IVA - CODICE FISCALE
Fattura	29/01/2018	064/18	852	00146330733

MODALITA' DI PAGAMENTO: Bonifico Bancario a 60 gg. D.f.

BANCA D' APPOGGIO: BCC di LOCOROTONDO - Ag. CISTERNINO IBAN: IT71D0860779170001000713727

IMPORTO

SCADENZE

Q.TA'	CODICE	DESCRIZIONE	PREZZO €	SCONTO	IMPORTO €
		rif. Vs. Prot.n°1761/UT Lavoro n°S29/2018 del 25/01/2018 - CIG: Z0921E1AF4			
		rif. D.d.T. Del 23/01/2018 n. 083			
01	920 AN/125	Prolunga	15,50	35	10,08
01	920 AN/250	Prolunga	22,30	35	14,50
01	728/15	Riduzione	25,50	35	16,58
02	920 A	mm.21 Bussola	7,50	35	9,75
01	920 A	mm.22 Bussola	7,50	35	4,88
01	920 A	mm.24 Bussola	8,20	35	5,33
01	920 A	mm.27 Bussola	8,50	35	5,53
03		Corpi aria 1/2"	5,46		16,38
03	312	Innesti aria 1/2" F	6,11		18,33
		operazione soggetta allo split payment 17 ter DPR 633/72			
		Contributo ambientale conai assolto ove dovuto			

AMAT
Azienda per la mobilità nell'area di Taranto
Prot. n. 3680
del 19 FEB. 2018
AD Amministratore Delegato ☐
DG Direttore Generale ☐
DA Direttore Amministrativo ☐
DT Direttore Tecnico ☐
UAP Appalti / Contratti ☐
UCM Commerciale / Marketing ☐
UCB Contabilità Bilancio ☐
UES Esercizio / Sosta ☐
UIS Informatica / Statistica ☐
UMT Manutenzione / Tecnica ☐
URU Risorse Umane ☐
UAC Affari Cont. PP.RR. SINISTRI ☐
RAG Ufficio Ragioneria ☐
STQ Staff Qualità ☐
☐

FIO N.IVA 577
DATA DI REGISTR. 27/03/18

TOTALE MERCE	TRASPORTO	IMPONIBILE	TOTALE ESENTE	IVA 22%	SPESE BOLLO	TOTALE FATTURA
101,36		101,36		22,30		€ 123,66

SEMERARO *utensili* srl

ATTREZZATURE PER OFFICINE - AUTO VEICOLI INDUSTRIALI - LAVAGGI - GOMMISTI

Via Valle d'Itria s.n. - 72014 CISTERNINO (BR)
Tel./Fax 080.4449776 Cell. 348.0165097 - 348.0165094
e-mail: info@semeraroutensili.it
P.Iva / Cod. Fisc. 01880950744 www.semeraroutensili.it

Spett.le

A.M.A.T. S.p.A.
VIA CESARE BATTISTI, 657
74121 - TARANTO

FATTURA	DATA DOCUMENTO	N. DOCUMENTO	CODICE CLIENTE	PARTITA IVA - CODICE FISCALE
Fattura	29/01/2018	064/18	852	00146330733

MODALITA' DI PAGAMENTO: Bonifico Bancario a 60 gg. D.f.

BANCA D' APPOGGIO: BCC di LOCOROTONDO - Ag. CISTERNINO IBAN: IT71D0860779170001000713727

IMPORTO

SCADENZE

Q.TA'	CODICE	DESCRIZIONE	PREZZO €	SCONTO	IMPORTO €
		rif. Vs. Prot.n°1761/UT Lavoro n°S29/2018 del 25/01/2018 - CIG: Z0921E1AF4			
		rif. D.d.T. Del 23/01/2018 n. 083			
01	920 AN/125	Prolunga	15,50	35	10,08
01	920 AN/250	Prolunga	22,30	35	14,50
01	728/15	Riduzione	25,50	35	16,58
02	920 A	mm.21 Bussola	7,50	35	9,75
01	920 A	mm.22 Bussola	7,50	35	4,88
01	920 A	mm.24 Bussola	8,20	35	5,33
01	920 A	mm.27 Bussola	8,50	35	5,53
03		Corpi aria 1/2"	5,46		16,38
03	312	Innesti aria 1/2" F	6,11		18,33
		operazione soggetta allo split payment 17 ter DPR 633/72			
		Contributo ambientale conai assolto ove dovuto			

AMAT Azienda per la mobilità nell'area di Taranto
Prot. n. 3480
Data 19 FEB. 2018
Amm.re Delegato
Direttore Generale
Direttore Amministrativo
Direttore Tecnico
Appalti / Contratti
Commerciale / Marketing
Contabilità Bilancio
Esercizio / Sosta
Informatica / Statistica
Manutenzione / Tecnica
Risorse Umane
Ufficio Ragioneria
Staff Qualità

REG. IVA N. 577
DATA DI REGISTR. 27/03/18

TOTALE MERCE	TRASPORTO	IMPONIBILE	TOTALE ESENTE	IVA 22%	SPESE BOLLO	TOTALE FATTURA
101,36		101,36		22,30		€ 123,66

V I S T I

UFFICIO CONTRATTI E ACQUISTI
verifica condizione, ordine e contratto

Contr. Rep. n° del

Conv. n° del

Determ. A.D. n° del

Delib. C.A. n° del

Data scadenza pagamento

DATA	L'ADDETTO AL RISCONTRO

IL RESP. UNITA' CONTRATTI
per supervisione

DATA	FIRMA

UFFICIO PERSONALE
verifica visite di accertamento sanitario del personale

Data scadenza pagamento

DATA	FIRMA DEL RESPONSABILE

IL RESP. UNITA' PERSONALE
per supervisione

DATA	FIRMA

UFFICIO MAGAZZINO
verifica quantità, documenti e condizioni contrattuali

Contr. Rep. n. del

Delib. C.A. n. del

Delib. C.A. n. del

Delib. C.A. n. del

Data scadenza pagamento

DATA	FIRMA DEL RESPONSABILE

IL RESP. UNITA' TECNICA
per supervisione

DATA	FIRMA DEL RESPONSABILE

UFFICIO RAGIONERIA
verifica dati contabili

data scadenza pagamento indicata in fattura

data scadenza di pagamento presunta

DATA	FIRMA DEL RESPONSABILE
27 MAR. 2018	

IL RESP. UNITA' CONTABILITA' E BILANCIO
per supervisione

DATA	FIRMA
09-06-2018	

IL CAPO AREA INFORMATICA E STATISTICA
verifica dati tecnici

Data scadenza pagamento

DATA	FIRMA

UNITA' AA.GG. E PP.RR.
verifica conferimento incarico

Conferimento del ..... Prot.....

IL CAPO UNITA' AA.GG. E PP.RR.

DATA	FIRMA

UFFICIO TECNICO
verifica perfetta esecuzione lavori

Data scadenza pagamento PAGAMENTO 60 GG. D.F.F.M.

DATA	FIRMA DEL RESPONSABILE
16 APR. 2018	

IL RESPONSABILE UNITA' TECNICA
per supervisione

DATA	FIRMA DEL RESPONSABILE
16 APR. 2018	

NOTE:
SI ALLEGA D.D.T. DI CONSEGNA.
UTENSIL.

AMAT SpA
Azienda per la Mobilità nell'Area di Taranto

Prot. 1761/UT

Taranto lì 25.01.2018

Lavoro n. S29/2018

Spett.le
SEMERARO UTENSILI
Via Valle d'Itria s.n.
72014 Cisternino (BR)
Fax n. 080 4449776

OGGETTO: ORDINE PER LA FORNITURA UTENSILI DA LAVORO

CIG Z0921E1AF4

In riferimento al preventivo n.022/18/G datato 23/01/2018, protocollato al nr. 1691 del 24/01/18, dell' importo di € 101,34 + IVA per **LA FORNITURA UTENSILI DA LAVORO**, si emette ordine per un importo di € 101,34 + IVA.

Si precisa che il pagamento sarà effettuato a 60 gg. dalla data di emissione della fattura, sulla quale dovrà essere riportato sia il numero di CIG che di ordine.

ME

PER ACCETTAZIONE

SEMERARO UTENSILI S.R.L.
Via Valle d'Itria, s.n. Tel.Fax 080 4449776
72014 CISTERNINO (BR)
C.F./P.IVA 01880950744

Il Direttore generale
Ing. Massimo Dicecca

Prot. 1761/UT Taranto lì **25.01.2018**

Lavoro n. S29/2018

Spett.le
SEMERARO UTENSILI
Via Valle d'Itria s.n.
72014 Cisternino (BR)
Fax n. 080 4449776

OGGETTO: ORDINE PER LA FORNITURA UTENSILI DA LAVORO

CIG Z0921E1AF4

In riferimento al preventivo n.022/18/G datato 23/01/2018, protocollato al nr. 1691 del 24/01/18, dell' importo di € 101,34 + IVA per **LA FORNITURA UTENSILI DA LAVORO**, si emette ordine per un importo di € 101,34 + IVA.

Si precisa che il pagamento sarà effettuato a 60 gg. dalla data di emissione della fattura, sulla quale dovrà essere riportato sia il numero di CIG che di ordine.

ME

PER ACCETTAZIONE

Il Direttore generale
Ing. Massimo Dicecca

PROT. 1761

Azienda per la qualità nell'area di Taranto

Prot. n. 1691

del 24 GEN. 2018

AD Amm.re Delegato ☐
DG Direttore Generale ☐
DA Direttore Amministrativo ☐
DT Direttore Tecnico ☐
UAP Appalti / Contratti ☐
UCM Commerciale / Marketing ☐
UCB Contabilità Bilancio ☐
UES Esercizio / Rete ☐
UIS Informatica / Statistica ☐
UMT Manutenzione / Tecnica ☐
UPU Ricerca Umana ☐
UAG Affari Gen. PERR. SINISTRI ☐
RAG Ufficio Ragioneria ☐
STQ Staff Qualità ☐
☐

SEMERARO utensili srl

ATTREZZATURE PER OFFICINE - AUTO VEICOLI INDUSTRIALI - LAVAGGI - GOMMISTI

Via Valle d'Itria s.n. - 72014 CISTERNINO (BR)
Tel./Fax 080.4449776 Cell. 348.0165097 - 348.0165094
e-mail: info@semeraroutensili.it
P.Iva / Cod. Fisc. 01880950744 www.semeraroutensili.it

Spett.le
A.M.A.T. S.p.A.
Via Cesare Battisti, 657
74100 - Taranto

CISTERNINO ,li 23/01/2018

OGGETTO: PREVENTIVO N. 022u/18/G

come da Vs. gentile richiesta Vi sottoponiamo la ns. migliore offerta:

[illegible]	[illegible]	[illegible]	[illegible]	[illegible]	IMPORTO
01	920 AN/125	Prolunga	15,50	35	10,08
01	920 AN/250	Prolunga	22,30	35	14,50
01	728/15	Riduzione	25,50	35	16,58
02	920 A	mm.21 Bussola	7,50	35	9,75
01	920 A	mm.22 Bussola	7,50	35	4,88
01	920 A	mm.24 Bussola	8,20	35	5,33
01	920 A	mm.27 Bussola	8,50	35	5,53
03		Corpi aria 1/2"	5,46		16,38
03	312	Innesti aria 1/2" F	6,11		18,33

Imponibile : 101,34
Totale iva : 22,29
TOTALE : 123,63

Cogliamo l'occasione per porgere cordiali saluti.

SEMERARO UTENSILI
Via Valle d'Itria s.n.
72014 Cisternino
C.F./P.IVA 01880950744

Oggetto: Re: preventivo materiale
Mittente: <segreteria@semerarooronzo.it>
Data: 24/01/2018 10:34
A: "Marianna Ettorre" <unitamanutenzioni@amat.ta.it>

Buon giorno,
il materiale è stato chiesto dal Sig. Enzo Rochira.
Saluti

From: Marianna Ettorre
Sent: Wednesday, January 24, 2018 8:57 AM
To: segreteria@semerarooronzo.it
Subject: Re: preventivo materiale

Chi lo ha richiesto?

Il 23/01/2018 18:30, segreteria@semerarooronzo.it ha scritto:

> Distinti saluti

--

AMAT S.p.A.
Azienda per la Mobilità nell'Area di Taranto

Ing. Marianna Ettorre
Capo Unità Tecnica
Via Cesare Battisti, 657 – Taranto
Cel. 3484916730
unitamanutenzioni@amat.ta.it
www.amat.ta.it

CEDENTE: Ditta, Dipendenza, Domicilio o Residenza, Partita IVA

SEMERARO Utensili S.r.L.
Via Valle d'Iria s.n.
72014 CISTERNINO (BR)
Telefono / Fax 080.4449776
P.IVA / C.F.: 01880950744

DOCUMENTO DI TRASPORTO (D.d.t.)

D.P.R. 472 del 14.08.1996 - D.P.R. 696 del 21.12.1996

N. 083 Data 23 01 2018

a mezzo: ☒ cedente ☐ cessionario ☐ vettore

CESSIONARIO: Ditta, Dipendenza, Domicilio o Residenza

AIRAT SpA
VIA CESARE BATTISTI, 657
TARANTO

LUOGO DI DESTINAZIONE (se diverso dall'indirizzo del cessionario) E VARIAZIONI

LOCK

CAUSALE DEL TRASPORTO

VENDITA

VS. ORDINE N. DATA

☐ in conto
☐ a saldo

QUANTITÀ	DESCRIZIONE DEI BENI (natura e qualità)	IMPORTO (2)
N. 01	Cod. 920AN/125 PROLUNGA	
N. 01	" 920AN/250 "	
N. 01	" 728/15 RIDUZIONE	
N. 02	" 920A m 21 BUSSOLA	
N. 01	" 920A m 22 "	
N. 01	" 920A m 24 "	
N. 01	" 920A m 27 "	
N. 03	CORPI ARIA 1/2"	
N. 03	Cod. 312 INNESTI ARIA 1/2" F	

ASPETTO ESTERIORE DEI BENI	N. COLLI	PESO KG.	PORTO	TOTALE €
BUSTA	01			

VETTORE: ditta, domicilio o residenza	DATA E ORA DEL RITIRO		FIRME

Consegna o inizio trasporto a mezzo ☒ cedente ☐ cessionario

DATA 23 01 18 ORA 11 30 FIRMA DEL CONDUCENTE Semerano

ANNOTAZIONI - VARIAZIONI

NUMERO PROGRESSIVO (2)

FIRMA DEL CESSIONARIO

1687CD33 (a)

(1) Solo in caso di utilizzo in sostituzione della certificazione fiscale - (2) Ai sensi dell'art. 3, comma 2, del D.P.R. 441/97.

ATTENZIONE:

I fogli di questo bollettario sono in carta chimica autoricalcante.
Per non produrre involontarie trascrizioni, si prega di compilare le dichiarazioni sottostanti «a foglio singolo» e non a ricalco.

DICHIARAZIONI

ai sensi dell'art. 39 della Legge 298/1974, dell'art. 1 del D.M. 13.4.79 e della Legge 132/1987

A) TRASPORTO DI COSE IN CONTO PROPRIO PER UN PESO COMPLESSIVO A PIENO CARICO SUPERIORE A KG. 3.500

Il sottoscritto, titolare di licenza all'autotrasporto di cose in conto proprio n. _____, dichiara che le seguenti cose sono (*):

- ❑ di sua proprietà;
- ❑ da esso prodotte o vendute;
- ❑ prese in comodato;
- ❑ prese in locazione;
- ❑ da esso elaborate, trasformate, riparate o simili;
- ❑ tenute in deposito in relazione al contratto di deposito o ad un contratto di mandato ad acquistare o a vendere;

Firma leggibile del titolare
(o del suo legale rappresentante)

_____

B) TRASPORTO OCCASIONALE DI COSE IN CONTO PROPRIO PER UN PESO COMPLESSIVO A PIENO CARICO SUPERIORE A KG. 3.500

Il sottoscritto, titolare di licenza all'autotrasporto di cose in conto proprio n. _____,

dichiara che le seguenti cose sono (*):

❑ di sua proprietà; ❑ prese in comodato; ❑ prese in locazione;

e costituiscono trasporto occasionale per le seguenti esigenze _____

_____

_____

_____

Firma leggibile del titolare
(o del suo legale rappresentante)

_____

(*) Dichiarare l'ipotesi o le ipotesi che ricorrono.

N.B - dichiarazione B) va fatta anche nel caso che il trasporto, oltre che essere occasionale, comprende cose che rientrano fra quelle previste nella licenza e va quindi aggiunta a quella di cui alla lettera A).

AMAT

AREA TECNICA – GRIGLIA DI CONTROLLO DOCUMENTAZIONE BUS AZ: 529

SEZIONE 1 SEMERARO 529/2018 FORNITURA ATTREZZI

AUTORIZZAZIONE Protocollo e data

COMMESSA Nr.

DOCUMENTAZIONE:	Presente in commessa	Tipo Originale Copia	Protocollo	data		Allegato Copia gialla
1. Bolla di avaria officina						
2. D.D.T. emesso da AMAT di trasferimento bus a sede del riparatore						
3. *"Richiesta di preventivo"* (punto "I" della procedura)						
4. Preventivo inviato dal soggetto esterno (punto "III" della procedura)	V	C	1691	24.01.18		SI'
5. *"Ordine di esecuzione dei lavori"* (punto V della procedura)	V	O	1761	25.01.18		SI'
6. D.D.T. emesso dal riparatore di consegna bus						
7. D.D.T. emesso dal ~~riparatore~~ FORNITORE di consegna ~~RICAMBI~~ UTENSILI	V	O	DDT. N. 83 DEC	23/1/18		SI'
8. *"Verbale di collaudo"*, redatto e sottoscritto con le modalità descritte al punto VI della procedura						
9. *"Verbale di verifica dei requisiti contrattuali"* (in caso di montaggio o fornitura di MOTORE REVISIONATO)						
10. Altri documenti:						

Controllo eseguito da:	firma	Data	Note:
	[illegible]	16 APR. 2018	

SEZIONE 2

VERIFICA FATTURAZIONE	Nr. fattura: 64	Data fattura: 29/1/18	Importo: 101,36€ + IVA

NOTE:

Capo Unità Tecnica:	firma	Data
	[illegible]	16 APR. 2018

SEMERARO utensili srl

ATTREZZATURE PER OFFICINE - AUTO VEICOLI INDUSTRIALI - LAVAGGI - GOMMISTI

Via Valle d'Itria s.n. - 72014 CISTERNINO (BR)
Tel./Fax 080.4449776 Cell. 348.0165097 - 348.0165094
e-mail: info@semeraroutensili.it
P.Iva / Cod. Fisc. 01880950744 www.semeraroutensili.it

Spett.le

A.M.A.T. S.p.A.
VIA CESARE BATTISTI, 657
74121 - TARANTO

FATTURA	DATA DOCUMENTO	N. DOCUMENTO	CODICE CLIENTE	PARTITA IVA - CODICE FISCALE
Fattura	29/01/2018	065/18	852	00146330733

MODALITA' DI PAGAMENTO: Bonifico Bancario a 60 gg. D.f.

BANCA D' APPOGGIO: BCC di LOCOROTONDO - Ag. CISTERNINO IBAN: IT71D0860779170001000713727

IMPORTO

SCADENZE

Q.TA'	CODICE	DESCRIZIONE	PREZZO €	SCONTO	IMPORTO €
		rif. Vs. Prot.n°1760/UT Lavoro n°S30/2018 del 25/01/2018 - CIG: Z7321E1B17			
		rif. Ordine di Lavoro del 21/12/2017			
	**	Riparazione idropulitrice Lavadecor (tunnel)			
		lavori eseguiti:			
	-	ripristino alimentazione idrica			
01	-	sostituzione ugello acqua	10,00		10,00
	-	prove di corretto funzionamento			
100	km	chilometraggio	0,50		50,00
01		manodopera	150,00		150,00
		operazione soggetta allo split payment 17 ter DPR 633/72			
		Contributo ambientale conai assolto ove dovuto			

AMAT Azienda per la mobilità nell'area di Taranto
Prot. n. 3481
Data 19 FEB. 2018
AD Amministratore Delegato ☐
DG Direttore Generale ☐
DA Direttore Amministrativo ☐
DT Direttore Tecnico ☐
UAP Appalti / Contratti ☐
UCM Commerciale / Marketing ☐
UCB Contabilità Bilancio ☐
UES Esercizio / Sosta ☐
UIS Informatica / Statistica ☐
UMT Manutenzione / Tecnica ☐
URU Risorse Umane ☐
UAC Affari Gen. PP.RR. SINISTRI ☐
URAG Ufficio Ragioneria ☐
SQ Staff Qualità ☐
☐

FIC N.IVA 278
DATA DI REGISTR. 27/02/18

TOTALE MERCE	TRASPORTO	IMPONIBILE	TOTALE ESENTE	IVA 22%	SPESE BOLLO	TOTALE FATTURA
210,00		210,00		46,20		€ 256,20

SEMERARO *utensili* srl

ATTREZZATURE PER OFFICINE - AUTO VEICOLI INDUSTRIALI - LAVAGGI - GOMMISTI

Via Valle d'Itria s.n. - 72014 CISTERNINO (BR)
Tel./Fax 080.4449776 Cell. 348.0165097 - 348.0165094
e-mail: info@semeraroutensili.it
P.Iva / Cod. Fisc. 01880950744 www.semeraroutensili.it

Spett.le

A.M.A.T. S.p.A.
VIA CESARE BATTISTI, 657
74121 - TARANTO

FATTURA	DATA DOCUMENTO	N. DOCUMENTO	CODICE CLIENTE	PARTITA IVA - CODICE FISCALE
Fattura	29/01/2018	065/18	852	00146330733

MODALITA' DI PAGAMENTO: Bonifico Bancario a 60 gg. D.f.

BANCA D' APPOGGIO: BCC di LOCOROTONDO - Ag. CISTERNINO IBAN: IT71D0860779170001000713727

IMPORTO

SCADENZE

QTA'	CODICE	DESCRIZIONE	PREZZO €	SCONTO %	IMPORTO €
		rif. Vs. Prot.n°1760/UT Lavoro n°S30/2018 del 25/01/2018 - CIG: Z7321E1B17			
		rif. Ordine di Lavoro del 21/12/2017			
	**	Riparazione idropulitrice Lavadecor (tunnel)			
		lavori eseguiti:			
	-	ripristino alimentazione idrica			
01	-	sostituzione ugello acqua	10,00		10,00
	-	prove di corretto funzionamento			
100	km	chilometraggio	0,50		50,00
01		manodopera	150,00		150,00
		operazione soggetta allo split payment 17 ter DPR 633/72			
		Contributo ambientale conai assolto ove dovuto			

AMAT Azienda Municipale Mobilità nell'area di Taranto
Prot. n. 3481
19 FEB. 2018
Amministratore Delegato
Direttore Generale
Direttore Amministrativo
Direttore Tecnico
Appalti / Contratti
Commerciale / Marketing
Contabilità Bilancio
Esercizio / Soste
Informatica / Statistica
Manutenzione / Tecnica
Risorse Umane
Affari Gen. Ufficio SINISTRI
Ufficio Ragioneria
Staff Qualità

DATA DI REGISTR. 27/03/18

TOTALE MERCE	TRASPORTO	IMPONIBILE	TOTALE ESENTE	IVA 22%	SPESE BOLLO	TOTALE FATTURA
210,00		210,00		46,20		€ 256,20

V I S T I

UFFICIO CONTRATTI E ACQUISTI
verifica condizione, ordine e contratto

Contr. Rep. n° del

Conv. n° del

Determ. A.D. n° del

Delib. C.A. n° del

Data scadenza pagamento

DATA	L'ADDETTO AL RISCONTRO

IL RESP. UNITA' CONTRATTI
per supervisione

DATA	FIRMA

UFFICIO PERSONALE
verifica visite di accertamento sanitario del personale

Data scadenza pagamento

DATA	FIRMA DEL RESPONSABILE

IL RESP. UNITA' PERSONALE
per supervisione

DATA	FIRMA

UFFICIO MAGAZZINO
verifica quantità, documenti e condizioni contrattuali

Contr. Rep. n. del

Delib. C.A. n. del

Delib. C.A. n. del

Delib. C.A. n. del

Data scadenza pagamento

DATA	FIRMA DEL RESPONSABILE

IL RESP. UNITA' TECNICA
per supervisione

DATA	FIRMA DEL RESPONSABILE

UFFICIO RAGIONERIA
verifica dati contabili

data scadenza pagamento indicata in fattura

data scadenza di pagamento presunta

DATA 27 MAR. 2018	FIRMA DEL RESPONSABILE

IL RESP. UNITA' CONTABILITA' E BILANCIO
per supervisione

DATA 19-06-2018	FIRMA

IL CAPO AREA INFORMATICA E STATISTICA
verifica dati tecnici

Data scadenza pagamento

DATA	FIRMA

UNITA' AA.GG. E PP.RR.
verifica conferimento incarico

Conferimento del ..... Prot.....

IL CAPO UNITA' AA.GG. E PP.RR.

DATA	FIRMA

UFFICIO TECNICO
verifica perfetta esecuzione lavori

Data scadenza pagamento PAGAMENTO 60 GG. D.F.F.M.

DATA 16 APR. 2018	FIRMA DEL RESPONSABILE

IL RESPONSABILE UNITA' TECNICA
per supervisione

DATA 16 APR. 2018	FIRMA DEL RESPONSABILE

NOTE:
SI ALLEGA RAPPORTINO DI INTERVENTO

AMAT SpA
Azienda per la Mobilità nell'Area di Taranto

Prot. 1760/UT

Taranto lì 25.01.2018

Lavoro n. S30/2018

Spett.le
SEMERARO UTENSILI
Via Valle d'Itria s.n.
72014 Cisternino (BR)
Fax n. 080 4449776

OGGETTO: ORDINE PER LA RIPARAZIONE IDROPULITRICE LAVADECOR (TUNNEL)

CIG Z7321E1B17

In riferimento al preventivo n.206/17/G datato 22/12/2017, protocollato al nr. 1690 del 24/01/18, dell' importo di € 210,00 + IVA per **LA RIPARAZIONE IDROPULITRICE LAVADECOR (TUNNEL)**, si emette ordine per un importo di € 210,00 + IVA.

Si precisa che il pagamento sarà effettuato a 60 gg. dalla data di emissione della fattura, sulla quale dovrà essere riportato sia il numero di CIG che di ordine.

ME

PER ACCETTAZIONE

SEMERARO UTENSILI S.r.l.
Via Valle d'Itria, s.n. - Tel./Fax 080.4449776
72014 CISTERNINO (BR)
C.F./P.IVA 01860950744

Il Direttore generale
Ing. Massimo Dicecca

Prot. 1760/UT Taranto lì **25.01.2018**

Lavoro n. S30/2018

Spett.le
SEMERARO UTENSILI
Via Valle d'Itria s.n.
72014 Cisternino (BR)
Fax n. 080 4449776

OGGETTO: ORDINE PER LA RIPARAZIONE IDROPULITRICE LAVADECOR (TUNNEL)

CIG Z7321E1B17

In riferimento al preventivo n.206/17/G datato 22/12/2017, protocollato al nr. 1690 del 24/01/18, dell' importo di € 210,00 + IVA per **LA RIPARAZIONE IDROPULITRICE LAVADECOR (TUNNEL)**, si emette ordine per un importo di € 210,00 + IVA.

Si precisa che il pagamento sarà effettuato a 60 gg. dalla data di emissione della fattura, sulla quale dovrà essere riportato sia il numero di CIG che di ordine.

ME

PER ACCETTAZIONE

Il Direttore Generale
Ing. Massimo Dicecca

SEMERARO UTENSILI S.R.L.
Via Valle d'Itria, s.n. - Tel./Fax 080.4449776
72014 CISTERNINO (BR)
C.F./P.IVA: 01880950744

ORDINE DI LAVORO n. _____

data 21/12/2017

Cliente ANAT Spa
VIA C. BATTISTI TARANTO

Tipo di intervento richiesto REPARAZIONE IDROPULITRICE LAVADECOR (TUNNEL)

Intervento richiesto il 21/12/17 ore _____

ESECUZIONE DEL LAVORO

MATERIALI IMPIEGATI

- RIPRISTINO ALIMENTAZIONE IDRICA
- SOSTITUZIONE UGELLI ACQUA
- PROVE DI CORRETTO FUNZIONAMENTO

N. ore _____ a € _____

N. ore _____ a € _____

N. ore _____ a € _____

Importo € _____

V° L'ESECUTORE

V° IL COMMITTENTE

EDI PRO E 5663 A

2

SEMERARO utensili srl

ATTREZZATURE PER OFFICINE - AUTO VEICOLI INDUSTRIALI - LAVAGGI - GOMMISTI

Via Valle d'Itria s.n. - 72014 CISTERNINO (BR)
Tel./Fax 080.4449776 Cell. 348.0165097 - 348.0165094
e-mail: info@semeraroutensili.it
P.Iva / Cod. Fisc. 01880950744 www.semeraroutensili.it

Spett.le
A.M.A.T. S.p.A.
Via C. Battisti, 657
74121 - TARANTO

CISTERNINO ,li 22/12/2017

OGGETTO: PREVENTIVO RIPARAZIONE IDROPULITRICE LAVADECOR (TUNNEL) N. 206u/17/G

come da Vs. gentile richiesta Vi sottoponiamo la ns. migliore offerta:

QUANT.	ARTICOLO	DESCRIZIONE	Prezzo unit.	Sc. %	IMPORTO
		Lavori eseguiti:			
	-	ripristino alimentazione idrica			
01	-	sostituzione ugello acqua	10,00		10,00
	-	prove di corretto funzionamento			
100	km	chilometraggio	0,50		50,00
01		manodopera	150,00		150,00
				Imponibile :	210,00
				Totale iva :	46,20
				TOTALE :	256,20

Cogliamo l'occasione per porgere cordiali saluti.

AMAT
Ad cassia per la validità nell'invio di Protocollo
Prot. n. 1690
del 24 GEN. 2018

AD Amm.re Delegato ☐
DG Direttore Generale ☐
DA Direttore Amministrativo ☐
DT Direttore Tecnico ☐
UAP Appalti / Contratti ☐
UCM Commerciale / Marketing ☐
UCB Controllo Bilancio ☐
UES Esercizio / Sosta ☐
UIS Informatico / Statistico ☐
UMT Manutenzione / Tecnica ☐
URU Risorse Umane ☐
UAG Affari Gen. PERSR STRISTRIC ☐
RAG Ufficio Ragioneria ☐
STQ Sist. Qualità ☐
☐

SEMERARO UTENSILI S.R.L.
Via Valle d'Itria, s.n. - Tel./Fax 080.4449776
72014 CISTERNINO (BR)
C.F./P.IVA 01880950744

Prot. 1760

SEMERARO utensili srl

ATTREZZATURE PER OFFICINE - AUTO VEICOLI INDUSTRIALI - LAVAGGI - GOMMISTI

Via Valle d'Itria s.n. - 72014 CISTERNINO (BR)
Tel./Fax 080.4449776 Cell. 348.0165097 - 348.0165094
e-mail: info@semeraroutensili.it
P.Iva / Cod. Fisc. 01880950744 www.semeraroutensili.it

Spett.le
A.M.A.T. S.p.A.
Via C. Battisti, 657
74121 - TARANTO

CISTERNINO ,li 22/12/2017

OGGETTO: PREVENTIVO RIPARAZIONE IDROPULITRICE LAVADECOR (TUNNEL) N. 206u/17/G

come da Vs. gentile richiesta Vi sottoponiamo la ns. migliore offerta:

Qtà	Articolo	DESCRIZIONE	Prezzo unit.	Sc. %	IMPORTO
		Lavori eseguiti:			
	-	ripristino alimentazione idrica			
01	-	sostituzione ugello acqua	10,00		10,00
	-	prove di corretto funzionamento			
100	km	chilometraggio	0,50		50,00
01		manodopera	150,00		150,00

Imponibile : 210,00
Totale iva : 46,20
TOTALE : 256,20

Cogliamo l'occasione per porgere cordiali saluti.

Autorizzato per la rivendita nell'area di Taranto

Prot. n. 1690
del 24 GEN. 2018

AD Amm.re Delegato ☐
DG Direttore Generale ☐
DA Direttore Amministrativo ☐
DT Direttore Tecnico ☐
UAP Appalti / Contratti ☐
UCM Commerciale / Marketing ☐
UCB Controllo Bilancio ☐
UES Esercizio / Sede ☐
UIS Informatico / Sistema ☐
UMT Manutenzione / Tecnico ☐
URU Risorse Umane ☐
UAG Affari Gen. HP AR SINISTRI ☐
RAG Ufficio Ragioneria ☐
STQ Staff Qualità ☐
☐

SEMERARO UTENSILI S.R.L.
Via Valle d'Itria, s.n. - Tel./Fax 080.4449776
72014 CISTERNINO (BR)
C.F./P.IVA 01880950744

SEMERARO UTENSILI S.R.L.
Via Vecchia [illegible] - Tel./Fax 0831 [illegible]
72014 CISTERNINO (BR)
C.F./P.IVA: 01980950744

ORDINE DI LAVORO n. ____

data 21/12/2012

Cliente ANAT Spa
VIA C BATTISTI TARANTO

Tipo di intervento richiesto RIPARAZIONE IDROPULITRICE LAVADECOR (TUNNEL)

Intervento richiesto il 21/12/17 ore ____

ESECUZIONE DEL LAVORO

MATERIALI IMPIEGATI

- RIPRISTINO ALIMENTAZIONE IDRICA	
- SOSTITUZIONE UGELLO SCOPA	10,00
- PROVE DI CORRETTO FUNZIONAMENTO	
Km 100 x 0,50	50,00
N. ore 5 a €	150,00
N. ore ____ a €	
N. ore ____ a €	

Importo € ____

V° L'ESECUTORE

V° IL COMMITTENTE

EDIPRO E 5663 A

1

AMAT

AREA TECNICA – GRIGLIA DI CONTROLLO DOCUMENTAZIONE BUS AZ: S30

SEZIONE 1 GENERARO S30/18 REP. IDROPULITRICE TUNNEL

AUTORIZZAZIONE Protocollo e data | COMMESSA Nr.

DOCUMENTAZIONE:	Presente in commessa	Tipo Originale Copia	Protocollo	data		Allegato Copia gialla
1. Bolla di avaria officina						
2. D.D.T. emesso da AMAT di trasferimento bus a sede del riparatore						
3. *"Richiesta di preventivo"* (punto "I" della procedura)						
4. Preventivo inviato dal soggetto esterno (punto "III" della procedura)	V	C	1690	24.01.18		SI'
5. *"Ordine di esecuzione dei lavori"* (punto V della procedura)	V	O	1760	25.01.18		SI'
6. RAPPORTO DI LAVORAZIONE ~~D.D.T. emesso dal riparatore di consegna bus~~	V	O		21.12.17		SI'
7. D.D.T. emesso dal riparatore di consegna RICAMBI						
8. *"Verbale di collaudo"*, redatto e sottoscritto con le modalità descritte al punto VI della procedura						
9. *"Verbale di verifica dei requisiti contrattuali"* (in caso di montaggio o fornitura di MOTORE REVISIONATO)						
10. Altri documenti:						

Controllo eseguito da:	firma	Data 16 APR. 2018	Note:

SEZIONE 2

VERIFICA FATTURAZIONE	Nr. fattura: 65	Data fattura: 29/1/18	Importo: 210,00€ + IVA

NOTE:

Capo Unità Tecnica:	firma	Data 16 APR. 2018